K-3/2 ANFAV 24 V DC HW G-MINI

Start-up valves, power supply 24 V DC, with »HW« mounting bracket and silencer

Caractéristiques

Pression d'entrée	2.5 - 9 bar
Température de fluide	max. 70 °C
Température ambiante	Max. 70 °C
Raccord électrique	Coupler plug PG 9 - form B
Matériau étanche	NBR
Boîtier	Die-cast aluminium
Mesure de la valeur du débit	At P1 = 8 bar, P2 = 6 bar and pressure drop Δp = 1 bar
Autres indications	User manual on request

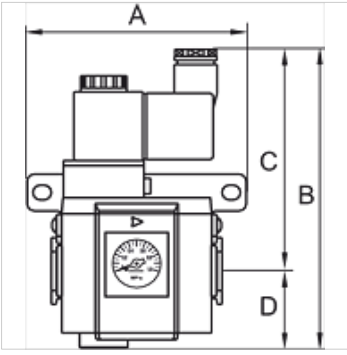

Article

Désignation	Filets	Débit (L/min)	A (mm)	B	C (mm)	D (mm)	Gabarit
K- 07 25 12 26	G 1/8	550	59,0	123,5 mm	93,5	30,0	200
K- 07 25 12 28	G 1/4	550	59,0	123,5 mm	93,5	30,0	200

Accessoires

K-WANDHALTER	Wall bracket
K-HALTERBAUSATZ	Holder

accessoire pour les produits suivants

K-VT 2 ABGAENGE G	Manifolds

En dépit du soin apporté aux vérifications, nous ne pouvons garantir une absence totale d'erreur et ne saurions être tenus responsables des indications contenues.