K-VT 2-3 FACH MS BL

Distributors, 2 or 3 outlets, brass

Caractéristiques

Pression de service	maxi 10 bar
Matériau	Brass with a bare metal surface

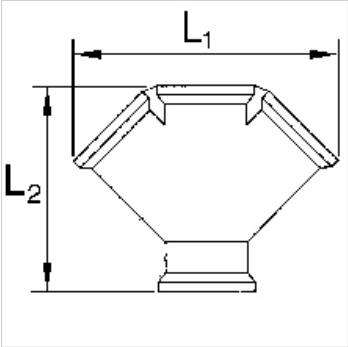

Remarque

Autres informations sur demande.

Article

Désignation	Filets	Outlets	L1 (mm)	L2 (mm)
K- 07 40 40 16	G 3/8 female	2 x female	53,5	50,0
K- 07 40 40 17	G 1/2 female	2 x female	58,5	54,0
K- 07 40 40 18	G 3/8 female	3 x female	78,5	61,0
K- 07 40 40 19	G 1/2 female	3 x female	87,7	69,0

En dépit du soin apporté aux vérifications, nous ne pouvons garantir une absence totale d'erreur et ne saurions être tenus responsables des indications contenues.