K-KLEMMBUEGEL IG

Clamp strap with female thread

HANSA FLEX

Caractéristiques

Matériau	nickel plated iron

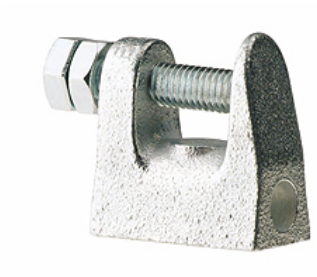

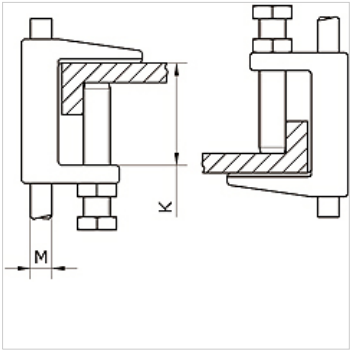

Article

Désignation	Filets	K (mm)
K- 07 40 54 92	M 8	18

En dépit du soin apporté aux vérifications, nous ne pouvons garantir une absence totale d'erreur et ne saurions être tenus responsables des indications contenues.