UEM AJ VA
Preturna matica AJ

HANSA-FLEX

Karakteristike

Priključak 1	Unutarnji navoji UN/UNF
Izvedba	Preturna matica
Norma	ISO 8434- 2
Materijal	Oplemenjeni čelik

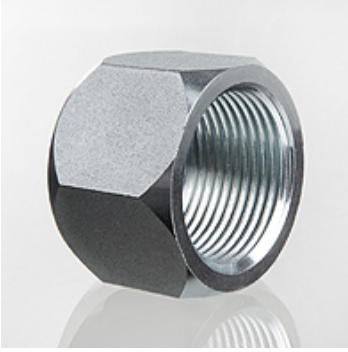

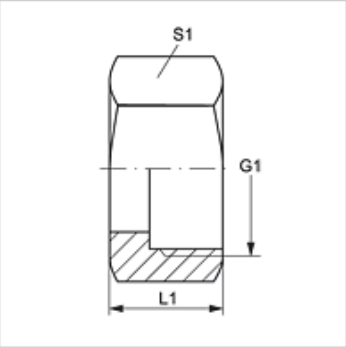

Artikl

Naziv	G1	S1	L1 (mm)
UEM AJ 04 VA	7/16" -20 UNF	14	16,0
UEM AJ 05 VA	1/2" -20 UNF	17	17,0
UEM AJ 06 VA	9/16" - 18 UNF	19	18,0
UEM AJ 08 VA	3/4" - 16 UNF	22	21,0
UEM AJ 10 VA	7/8" -14 UNF	27	25,0
UEM AJ 12 VA	1.1/16" -12 UN	32	26,0
UEM AJ 16 VA	1,5/16" -12 UN	41	28,0
UEM AJ 20 VA	1,5/8" -12 UN	50	31,0
UEM AJ 24 VA	1,7/8" -12 UN	60	36,0

Varijante proizvoda

UEM AJ	Preturna matica AJ, Čelik

Usprkos pažljivoj provjeri ne mogu se isključiti pogreške i zbog toga ne preuzimamo odgovornost za sadržane podatke.