SW 90 HJ

Nastavak pregradnog vijčanog spoja, kut 90°

Karakteristike

Priključak 1	UN/UNF vanjski navoji
Oblik brtve 1	74° vanjski konus
Priključak 2	UN/UNF vanjski navoji
Oblik brtve 2	74° vanjski konus
Izvedba	Nastavak pregradnog vijčanog spoja
Oblik izrade	Kutevi 90°
Materijal	Čelik
Površinska zaštita	galvanski premaz



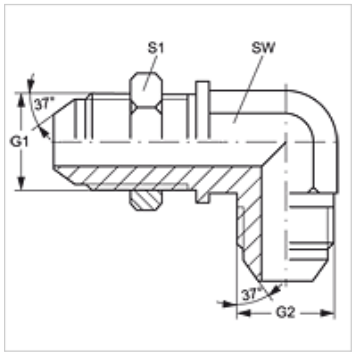

Artikl

Naziv	G1 + G2	SW (mm)	S1
SW 90 HJ 04	7/16" -20 UNF	11	17
SW 90 HJ 05	1/2" -20 UNF	13	19
SW 90 HJ 06	9/16" - 18 UNF	14	22
SW 90 HJ 08	3/4" - 16 UNF	19	24
SW 90 HJ 10	7/8" - 14 UNF	22	30
SW 90 HJ 12	1.1/16" -12 UN	27	36
SW 90 HJ 14	1,3/16" -12 UN	41	38
SW 90 HJ 16	1,5/16" -12 UN	41	41
SW 90 HJ 20	1,5/8" -12 UN	41	48
SW 90 HJ 24	1,7/8" -12 UN	55	55

SW, S1, S2 = širina ključa

Varijante proizvoda

SW 90 HJ VA	Nastavak pregradnog vijčanog spoja, kut 90°, Oplemenjeni čelik

Usprkos pažljivoj provjeri ne mogu se isključiti pogreške i zbog toga ne preuzimamo odgovornost za sadržane podatke.