VERSCHLUSS AJF

Zaporna matica

Karakteristike

Priključak 1	ORFS navoji matice
Oblik brtve 1	plosnato brtvljenje
Izvedba	Zaporna matica
Oblik izrade	ravno
Materijal	Čelik
Površinska zaštita	galvanski premaz

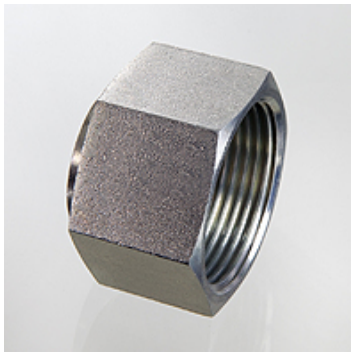

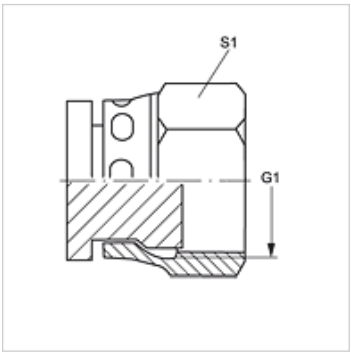

Artikl

Naziv	G1	S1
VERSCHLUSS AJF 04	9/16" - 18 UNF	17
VERSCHLUSS AJF 06	11/16" - 16 UN	22
VERSCHLUSS AJF 08	13/16" - 16 UN	24
VERSCHLUSS AJF 10	1" -14 UNS	30
VERSCHLUSS AJF 12	1,3/16" -12 UN	36
VERSCHLUSS AJF 16	1,7/16" -12 UN	41
VERSCHLUSS AJF 20	1.11/16" -12 UN	50
VERSCHLUSS AJF 24	2" -12 UN	60
VERSCHLUSS AJF 32	2,1/2" -12 UN	75

SW, S1, S2 = širina ključa

Usprkos pažljivoj provjeri ne mogu se isključiti pogreške i zbog toga ne preuzimamo odgovornost za sadržane podatke.