# W45 AOB HB

Spojnica, kut 45°

## Karakteristike

| | |
|---|---|
| **Priključak 1** | BSP navoji matice |
| **Oblik brtve 1** | 60° vanjski konus s O prstenom |
| **Priključak 2** | BSP vanjski navoj, cilindrični |
| **Oblik brtve 2** | 60° unutarnji konus |
| **Izvedba** | Spojnice |
| **Oblik izrade** | Kutevi 45° |
| **Materijal** | Čelik |
| **Površinska zaštita** | galvanski premaz |



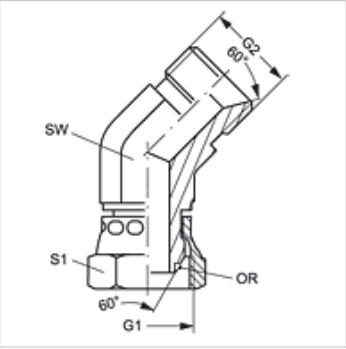


## Napomena

W45AOB02HB nema O prstena

## Artikl

| Naziv | G1 + G2 | SW (mm) | S1 | OR |
|---|---|---|---|---|
| **W45 AOB 02 HB** | G 1/8" - 28 | 11 | 14 | - |
| **W45 AOB 04 HB** | G 1/4" - 19 | 14 | 17 | 6,5 x 1,0 |
| **W45 AOB 06 HB** | G 3/8" - 19 | 19 | 22 | 8,1 x 1,6 |
| **W45 AOB 08 HB** | G 1/2" -14 | 22 | 27 | 12,1 x 1,6 |
| **W45 AOB 10 HB** | G 5/8" -14 | 25 | 27 | 13,0 x 1,6 |
| **W45 AOB 12 HB** | G 3/4" -14 | 37 | 32 | 17,1 x 1,6 |
| **W45 AOB 16 HB** | G 1" -11 | 33 | 41 | 22,1 x 1,6 |
| **W45 AOB 20 HB** | G 1,1/4" - 11 | 41 | 50 | 29,1 x 1,6 |
| **W45 AOB 24 HB** | G 1,1/2" - 11 | 50 | 60 | 35,1 x 1,6 |

SW, S1, S2 = širina ključa

*Usprkos pažljivoj provjeri ne mogu se isključiti pogreške i zbog toga ne preuzimamo odgovornost za sadržane podatke.*