W90 IN

Navrtni nastavak, IGN kut 90°

Karakteristike

Priključak 1	NPT unutarnji navoj
Oblik brtve 1	brtvljenje navoja
Priključak 2	NPT unutarnji navoj
Oblik brtve 2	brtvljenje navoja
Izvedba	Navrtni nastavci
Oblik izrade	Kutevi 90°
Materijal	Čelik
Površinska zaštita	galvanski premaz



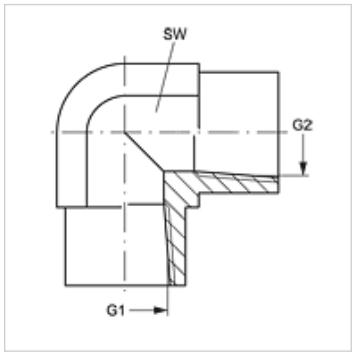

Artikl

Naziv	G1 + G2	SW (mm)
W90 IN 02	1/8" -27 NPT	14
W90 IN 04	1/4" - 18 NPT	19
W90 IN 06	3/8" - 18 NPT	22
W90 IN 08	1/2" - 14 NPT	27
W90 IN 12	3/4" - 14 NPT	41
W90 IN 16	1" -11,5 NPT	48
W90 IN 20	1,1/4" - 11,5 NPT	48
W90 IN 24	1,1/2" - 11,5 NPT	64
W90 IN 32	2" -11,5 NPT	64

SW = širina ključa

Varijante proizvoda

W90 IN VA	Navrtni nastavak, IGN kut 90°, Oplemenjeni čelik

Usprkos pažljivoj provjeri ne mogu se isključiti pogreške i zbog toga ne preuzimamo odgovornost za sadržane podatke.