W90 IN HJ VA

Navrtni nastavak, IGN AGJ kut 90°

Karakteristike

Priključak 1	NPT unutarnji navoj
Oblik brtve 1	brtvljenje navoja
Priključak 2	UN/UNF vanjski navoji
Oblik brtve 2	74° vanjski konus
Izvedba	Navrtni nastavci
Oblik izrade	Kutevi 90°
Materijal	Oplemenjeni čelik



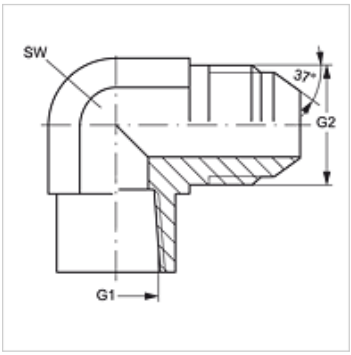

Artikl

Naziv	G1	G2	SW (mm)
W90 IN 02 HJ VA	1/8" -27 NPT	7/16" -20 UNF	14
W90 IN 04 HJ VA	1/4" - 18 NPT	7/16" -20 UNF	19
W90 IN 04 HJ 06 VA	1/4" - 18 NPT	9/16" - 18 UNF	19
W90 IN 04 HJ 08 VA	1/4" - 18 NPT	3/4" - 16 UNF	19
W90 IN 06 HJ VA	3/8" - 18 NPT	9/16" - 18 UNF	22
W90 IN 06 HJ 08 VA	3/8" - 18 NPT	3/4" - 16 UNF	22
W90 IN 08 HJ VA	1/2" - 14 NPT	3/4" - 16 UNF	27
W90 IN 12 HJ VA	3/4" - 14 NPT	1.1/16" -12 UN	33
W90 IN 16 HJ VA	1" -11,5 NPT	1,5/16" -12 UN	41

SW = širina ključa

Varijante proizvoda

W90 IN HJ	Navrtni nastavak, IGN AGJ kut 90°, Čelik

Usprkos pažljivoj provjeri ne mogu se isključiti pogreške i zbog toga ne preuzimamo odgovornost za sadržane podatke.