# W90 O HJ VA

Uvrtni nastavak, AGJ kut 90°

## Karakteristike

| | |
|---|---|
| **Priključak 1** | UN/UNF vanjski navoji |
| **Oblik brtve 1** | O prstenasta brtva na uvrtnom nastavku |
| **Priključak 2** | UN/UNF vanjski navoji |
| **Oblik brtve 2** | 74° vanjski konus |
| **Izvedba** | Uvrtni nastavak, podesiv po smjeru |
| **Oblik izrade** | Kutevi 90° |
| **Materijal** | Oplemenjeni čelik |



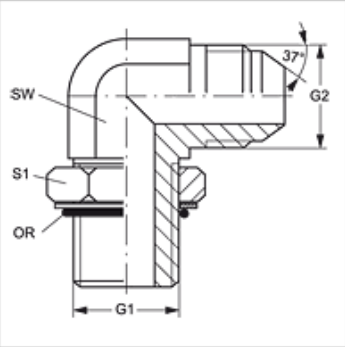


## Napomene uz narudžbu

Ulošci NBR ulošci brtve
FPM (Viton) na zahtjev

## Artikl

| Naziv | G1 | G2 | SW (mm) | S1 | OR |
|---|---|---|---|---|---|
| **W90 O 04 HJ VA** | 7/16" -20 UNF | 7/16" -20 UNF | 11 | 14 | 8,92 x 1,83 |
| **W90 O 05 HJ VA** | 1/2" -20 UNF | 1/2" -20 UNF | 13 | 16 | 10,52 x 1,83 |
| **W90 O 06 HJ 04 VA** | 9/16" - 18 UNF | 7/16" -20 UNF | 14 | 17 | 11,90 x 1,98 |
| **W90 O 06 HJ VA** | 9/16" - 18 UNF | 9/16" - 18 UNF | 14 | 17 | 11,90 x 1,98 |
| **W90 O 06 HJ 08 VA** | 9/16" - 18 UNF | 3/4" - 16 UNF | 19 | 17 | 11,90 x 1,98 |
| **W90 O 08 HJ VA** | 3/4" - 16 UNF | 3/4" - 16 UNF | 19 | 22 | 16,36 x 2,20 |
| **W90 O 08 HJ 06 VA** | 3/4" - 16 UNF | 9/16" - 18 UNF | 19 | 22 | 16,36 x 2,20 |
| **W90 O 10 HJ VA** | 7/8" -14 UNF | 7/8" - 14 UNF | 22 | 27 | 19,18 x 2,46 |
| **W90 O 12 HJ VA** | 1.1/16" -12 UN | 1.1/16" -12 UN | 32 | 27 | 23,47 x 2,95 |
| **W90 O 16 HJ VA** | 1,5/16" -12 UN | 1,5/16" -12 UN | 33 | 38 | 29,74 x 2,95 |

SW, S1, S2 = širina ključa

## Varijante proizvoda

| | |
|---|---|
| **W90 O HJ** | Uvrtni nastavak, AGJ kut 90°, Čelik |

*Usprkos pažljivoj provjeri ne mogu se isključiti pogreške i zbog toga ne preuzimamo odgovornost za sadržane podatke.*