WB45 AB

Spojnica, kut 45°

Karakteristike

Priključak 1	BSP navoji matice
Oblik brtve 1	60° vanjski konus
Priključak 2	BSP navoji matice
Oblik brtve 2	60° vanjski konus
Izvedba	Spojnice
Oblik izrade	Kutevi 45°
Dodatak kod izvedbe	Cijevni luk
Materijal	Čelik
Površinska zaštita	galvanski premaz



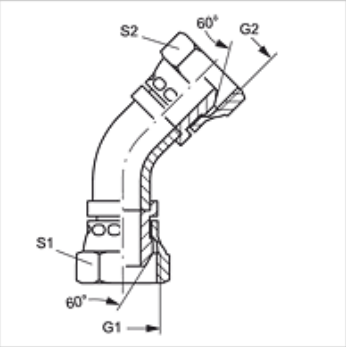

Artikl

Naziv	G1 + G2	S1	S2
WB45 AB 04	G 1/4" - 19	19	19
WB45 AB 06	G 3/8" - 19	22	22
WB45 AB 08	G 1/2" -14	27	27
WB45 AB 10	G 5/8" -14	30	30
WB45 AB 12	G 3/4" -14	32	32
WB45 AB 16	G 1" -11	41	41
WB45 AB 20	G 1,1/4" - 11	50	50
WB45 AB 24	G 1,1/2" - 11	55	55
WB45 AB 32	G 2" -11	70	70

SW, S1, S2 = širina ključa

Usprkos pažljivoj provjeri ne mogu se isključiti pogreške i zbog toga ne preuzimamo odgovornost za sadržane podatke.