HVR ED

Nepovratni ventil, uvrtni vijčani spoj

Karakteristike

Priključak 1	BSP vanjski navoj, cilindrični
Oblik brtve 1	Profil E
Priključak 2	metrički vanjski navoji, cilindrični
Oblik brtve 2	24° unutarnji konus
Izvedba	Nepovratni ventil, uvrtni vijčani spoj
Oblik izrade	ravno
Opseg isporuke	Nastavak s preturnom maticom i nareznim prstenom
Materijal	Čelik
Površinska zaštita	galvanski premaz



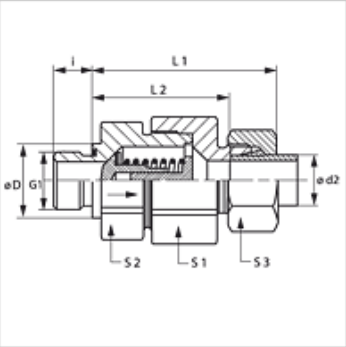

Napomena

Upute za montažu, ugradnju, tlačno opterećenje i dopuštene radne temperature pronaći ćete u tehničkim informacijama za vijčane spojeve cijevi.

Opis

Smjer strujanja od uvrtnih slavina

Napomene uz narudžbu

Isporučiv također s tlakom otvaranja od 0,2; 0,5; 2; 3; 5; bara.

Artikl

Naziv	Tlak otvaranja	Serija	Radni tlak bari	Ø d2 (mm)	G1	Ø D (mm)	i (mm)	L1 (mm)	L2 (mm)	S1	S2	S3
HVR NW 04 HL ED	oko 1 bar	L	PN 250	6	G 1/8" - 28	14	8	42,5	28,0	17	17	14
HVR NW 06 HL ED	oko 1 bar	L	PN 250	8	G 1/4" - 19	19	12	44,5	30,0	19	19	17
HVR NW 08 HL ED	oko 1 bar	L	PN 250	10	G 1/4" - 19	19	12	53,0	38,5	24	22	19
HVR NW 10 HL ED	oko 1 bar	L	PN 250	12	G 3/8" - 19	22	12	57,0	42,5	30	27	22
HVR NW 13 HL ED	oko 1 bar	L	PN 250	15	G 1/2" -14	27	14	60,5	45,5	32	27	27
HVR NW 16 HL ED	oko 1 bar	L	PN 160	18	G 1/2" -14	27	14	66,0	50,0	36	36	32
HVR NW 20 HL ED	oko 1 bar	L	PN 160	22	G 3/4" -14	32	16	71,0	55,0	46	41	36
HVR NW 25 HL ED	oko 1 bar	L	PN 100	28	G 1" -11	40	18	79,5	63,0	55	50	41
HVR NW 32 HL ED	oko 1 bar	L	PN 100	35	G 1,1/4" - 11	50	20	90,5	69,0	60	60	50
HVR NW 40 HL ED	oko 1 bar	L	PN 100	42	G 1,1/2" - 11	55	22	91,0	68,5	70	65	60
HVR NW 03 HS ED	oko 1 bar	S	PN 400	6	G 1/4" - 19	19	12	46,0	31,5	19	19	17
HVR NW 04 HS ED	oko 1 bar	S	PN 400	8	G 1/4" - 19	19	12	46,0	38,5	19	19	19
HVR NW 06 HS ED	oko 1 bar	S	PN 400	10	G 3/8" - 19	22	12	54,0	45,5	24	22	22
HVR NW 08 HS ED	oko 1 bar	S	PN 400	12	G 3/8" - 19	22	12	57,0	41,0	27	24	24
HVR NW 10 HS ED	oko 1 bar	S	PN 315	14	G 1/2" -14	27	14	62,0	44,5	32	27	27
HVR NW 13 HS ED	oko 1 bar	S	PN 315	16	G 1/2" -14	27	14	66,0	48,0	36	32	30
HVR NW 16 HS ED	oko 1 bar	S	PN 250	20	G 3/4" -14	32	16	73,5	52,0	46	41	36
HVR NW 20 HS ED	oko 1 bar	S	PN 250	25	G 1" -11	40	18	78,5	54,5	50	46	46
HVR NW 25 HS ED	oko 1 bar	S	PN 250	30	G 1,1/4" - 11	50	20	90,5	64,0	60	60	50
HVR NW 32 HS ED	oko 1 bar	S	PN 250	38	G 1,1/2" - 11	55	22	100,0	69,5	70	65	60

Serija: LL = veoma lagan L = lagan S = težak – PN = nazivni tlak PB = maks. radni tlak – Ø d2 = vanjski promjer cijevi

Varijante proizvoda

HVR ED VA	Nepovratni ventil, uvrtni vijčani spoj, Oplemenjeni čelik
XHVR ED	Nepovratni ventil, uvrtni vijčani spoj, Čelik

Pribor

RD FEDER	Opruga za nepovratni ventil
RD FEDER PT	Opruga za nepovratni ventil

Rezervni dijelovi

WD	Meka brtva za ED vijčane spojeve

Usprkos pažljivoj provjeri ne mogu se isključiti pogreške i zbog toga ne preuzimamo odgovornost za sadržane podatke.