# AFC M (3000 / 6000 PSI)

SAE zaporna prirubnica

HANSA-FLEX

## Karakteristike

| | |
|---|---|
| **Norma** | SAE J 518 C<br>ISO 6162 |
| **Oblik izrade** | ravno |
| **Izvedba** | SAE zaporna prirubnica |
| **Pričvršćenje** | vijčani provrt |
| **Opseg isporuke** | s kompletom metričkih vijaka i O prstenom |
| **Materijal** | S355J2G3 (ST52.3) |
| **Površinska zaštita** | crno nauljeno |



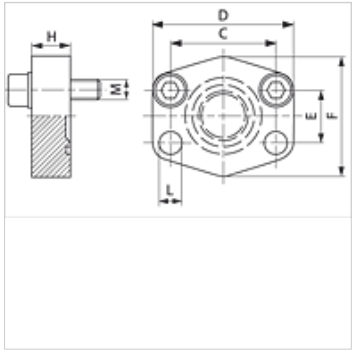


## Napomena

Navedeni maksimalni radni tlak odnosi se na prirubnicu! Stvarni radni tlak određuje cijev (debljina stjenke) i kvaliteta cijevi!

## Artikl

| Naziv | Tlačni niz | PB 10.9 (bar) | Veličina | C (mm) | D (mm) | E (mm) | F (mm) | H (mm) | L (mm) | M metr. |
|---|---|---|---|---|---|---|---|---|---|---|
| **AFC 80 M** | 3000 PSI | 350 | 1/2" | 38,1 | 56 | 17,5 | 48 | 16 | 9,0 | M 8 x 30 |
| **AFC 100 M** | 3000 PSI | 350 | 3/4" | 47,6 | 65 | 22,2 | 50 | 16 | 11,0 | M 10 x 35 |
| **AFC 102 M** | 3000 PSI | 315 | 1" | 52,4 | 70 | 26,2 | 60 | 19 | 11,0 | M 10 x 35 |
| **AFC 104 M** | 3000 PSI | 250 | 1.1/4" | 58,7 | 79 | 30,2 | 68 | 18 | 11,5 | M 10 x 40 |
| **AFC 106 M** | 3000 PSI | 200 | 1.1/2" | 69,9 | 93 | 35,7 | 78 | 20 | 13,5 | M 12 x 45 |
| **AFC 108 M** | 3000 PSI | 200 | 2" | 77,8 | 102 | 42,9 | 90 | 20 | 13,5 | M 12 x 45 |
| **AFC 110 M** | 3000 PSI | 160 | 2.1/2" | 88,9 | 114 | 50,8 | 105 | 20 | 13,5 | M 12 x 45 |
| **AFC 112 M** | 3000 PSI | 138 | 3" | 106,4 | 134 | 61,9 | 124 | 24 | 17,5 | M 16 x 50 |
| **AFC 114 M** | 3000 PSI | 35 | 3.1/2" | 120,7 | 152 | 69,9 | 136 | 22 | 17,5 | M 16 x 50 |
| **AFC 116 M** | 3000 PSI | 35 | 4" | 130,2 | 162 | 77,8 | 146 | 25 | 17,5 | M 16 x 50 |
| **AFC 118 M** | 3000 PSI | 35 | 5" | 152,4 | 190 | 92,1 | 170 | 28 | 17,5 | M 16 x 50 |
| **AFC 401 M** | 6000 PSI | 400 | 1/2" | 40,5 | 56 | 18,2 | 48 | 16 | 9,0 | M 8 x 30 |
| **AFC 402 M** | 6000 PSI | 400 | 3/4" | 50,8 | 71 | 23,8 | 60 | 19 | 11,0 | M 10 x 35 |
| **AFC 403 M** | 6000 PSI | 400 | 1" | 57,2 | 81 | 27,8 | 70 | 24 | 13,0 | M 12 x 45 |
| **AFC 404 M** | 6000 PSI | 400 | 1.1/4" | 66,7 | 95 | 31,8 | 78 | 27 | 15,0 | M 14 x 45 |
| **AFC 405 M** | 6000 PSI | 400 | 1.1/2" | 79,4 | 112 | 36,5 | 94 | 30 | 17,0 | M 16 x 50 |
| **AFC 406 M** | 6000 PSI | 400 | 2" | 96,8 | 134 | 44,5 | 114 | 28 | 21,0 | M 20 x 65 |

PN = nazivni tlak  PB = maks. radni tlak

## Varijante proizvoda

| | |
|---|---|
| **AFC U (3000 / 6000 PSI)** | SAE zaporna prirubnica, s UNC kompletom vijaka i O prstenom |
| **AFC (3000 / 6000 PSI)** | SAE zaporna prirubnica, samo prirubnica |

*Usprkos pažljivoj provjeri ne mogu se isključiti pogreške i zbog toga ne preuzimamo odgovornost za sadržane podatke.*