AFS SCHR U

Setovi vijaka UNC, imbus

Karakteristike

Izvedba	Komplet vijaka
Norma	ASA B 18.3
Opseg isporuke	4 vijka + 4 opružna prstena
Materijal	Čelik
Površinska zaštita	crno nauljeno



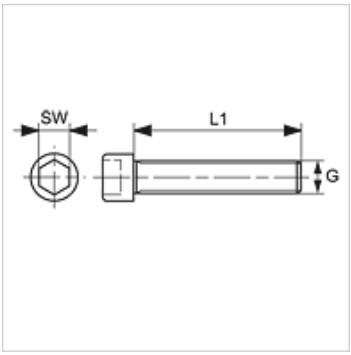

Artikl

Naziv	G1	L1 (mm)	SW (veličina ključa)
AFS 80 SCHRU	5/16" x 1,1/4" UNC	31,8	7/32"
AFS 100 SCHRU	3/8" x 1.1/2" UNC	38,1	5/16"
AFS 104 SCHRU	7/16" x 1.1/2" UNC	38,1	5/16"
AFS 106 SCHRU	1/2" x 1.3/4" UNC	44,5	3/8"
AFS 112 SCHRU	5/8" x 2" UNC	50,8	1/2"
AFS 403 SCHRU	7/16" x 1.3/4" UNC	44,5	5/16"
AFS 406 SCHRU	3/4" x 2,1/2" UNC	63,5	9/16"

SW = širina ključa

je pribor uz sljedeće proizvode

FH (3000 PSI)	SAE polovica prirubnice
FH (6000 PSI)	SAE polovica prirubnice
VF (3000 PSI)	SAE puna prirubnica
VF (6000 PSI)	SAE puna prirubnica

Usprkos pažljivoj provjeri ne mogu se isključiti pogreške i zbog toga ne preuzimamo odgovornost za sadržane podatke.