# GVR 90 H

Okretni vijčani spoj, W90°, klizni ležaj

HANSA-FLEX

## Karakteristike

| | |
|---|---|
| **Priključak 1** | BSP vanjski navoj, cilindrični |
| **Oblik brtve 1** | Profil E |
| **Priključak 2** | metrički vanjski navoji, cilindrični |
| **Oblik brtve 2** | 24° unutarnji konus |
| **Izvedba** | Okretni vijčani spoj (uvrtni vijčani spoj) |
| **Dodatak kod izvedbe** | Klizni ležaj |
| **Oblik izrade** | Kutevi 90° |
| **Opseg isporuke** | Nastavak (bez preturne matice i nareznog prstena) |
| **Materijal** | Čelik |
| **Površinska zaštita** | galvanski premaz |



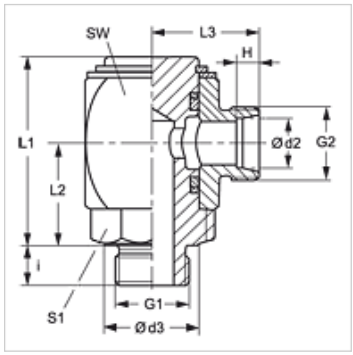


## Napomena

Upute za montažu, ugradnju, tlačno opterećenje i dopuštene radne temperature pronaći ćete u tehničkim informacijama za vijčane spojeve cijevi.

## Artikl

| Naziv | Serija | Radni tlak bari | Ø d2 (mm) | G1 | G2 | d3 (mm) | i (mm) | H (mm) | L1 (mm) | L2 (mm) | L3 (mm) | SW (mm) | S1 |
|---|---|---|---|---|---|---|---|---|---|---|---|---|---|
| **GVR 90 NW 04 HL H** | L | PN 250 | 6 | G 1/8" - 28 | M 12 x 1,5 | 14 | 8 | 7,0 | 40 | 21 | 23 | 27 | 17 |
| **GVR 90 NW 04 HL 1/4 H** | L | PN 250 | 6 | G 1/4" - 19 | M 12 x 1,5 | 19 | 12 | 7,0 | 41 | 22 | 23 | 27 | 19 |
| **GVR 90 NW 06 HL H** | L | PN 250 | 8 | G 1/4" - 19 | M 14 x 1,5 | 19 | 12 | 7,0 | 46 | 25 | 25 | 30 | 22 |
| **GVR 90 NW 08 HL H** | L | PN 250 | 10 | G 1/4" - 19 | M 16 x 1,5 | 19 | 12 | 7,0 | 46 | 25 | 26 | 30 | 22 |
| **GVR 90 NW 08 HL 3/8 H** | L | PN 250 | 10 | G 3/8" - 19 | M 16 x 1,5 | 22 | 12 | 7,0 | 48 | 27 | 27 | 32 | 24 |
| **GVR 90 NW 10 HL H** | L | PN 250 | 12 | G 3/8" - 19 | M 18 x 1,5 | 22 | 12 | 7,0 | 48 | 27 | 27 | 32 | 24 |
| **GVR 90 NW 10 HL 1/2 H** | L | PN 250 | 12 | G 1/2" -14 | M 18 x 1,5 | 27 | 14 | 7,0 | 55 | 30 | 29 | 36 | 27 |
| **GVR 90 NW 13 HL H** | L | PN 250 | 15 | G 1/2" -14 | M 22 x 1,5 | 27 | 14 | 7,0 | 59 | 33 | 32 | 40 | 32 |
| **GVR 90 NW 16 HL H** | L | PN 160 | 18 | G 1/2" -14 | M 26 x 1,5 | 27 | 14 | 7,5 | 59 | 33 | 32 | 40 | 32 |
| **GVR 90 NW 16 HL 3/4 H** | L | PN 160 | 18 | G 3/4" -14 | M 26 x 1,5 | 32 | 16 | 7,5 | 66 | 35 | 32 | 45 | 32 |
| **GVR 90 NW 20 HL H** | L | PN 160 | 22 | G 3/4" -14 | M 30 x 2 | 32 | 16 | 7,5 | 66 | 35 | 36 | 45 | 36 |
| **GVR 90 NW 20 HL 1 H** | L | PN 160 | 22 | G 1" -11 | M 30 x 2 | 40 | 18 | 7,5 | 78 | 41 | 36 | 55 | 36 |
| **GVR 90 NW 25 HL H** | L | PN 100 | 28 | G 1" -11 | M 36 x 2 | 40 | 18 | 7,5 | 78 | 41 | 41 | 55 | 41 |
| **GVR 90 NW 32 HL 1 1/4 H** | L | PN 100 | 35 | G 1,1/4" - 11 | M 45 x 2 | 50 | 20 | 10,5 | 92 | 51 | 48 | 65 | 50 |
| **GVR 90 NW 40 HL H** | L | PN 100 | 42 | G 1,1/2" - 11 | M 52 x 2 | 55 | 22 | 11,0 | 102 | 56 | 53 | 75 | 55 |
| | | | | | | | | | | | | | |
| **GVR 90 NW 03 HS H** | S | PN 400 | 6 | G 1/4" - 19 | M 14 x 1,5 | 19 | 12 | 7,0 | 41 | 22 | 25 | 27 | 19 |
| **GVR 90 NW 04 HS H** | S | PN 400 | 8 | G 1/4" - 19 | M 16 x 1,5 | 19 | 12 | 7,0 | 41 | 22 | 25 | 27 | 19 |
| **GVR 90 NW 06 HS H** | S | PN 400 | 10 | G 3/8" - 19 | M 18 x 1,5 | 22 | 12 | 7,5 | 46 | 25 | 27 | 30 | 22 |
| **GVR 90 NW 06 HS 1/4 H** | S | PN 400 | 10 | G 1/4" - 19 | M 18 x 1,5 | 19 | 12 | 7,5 | 41 | 22 | 27 | 27 | 22 |
| **GVR 90 NW 08 HS H** | S | PN 400 | 12 | G 3/8" - 19 | M 20 x 1,5 | 22 | 12 | 7,5 | 48 | 27 | 28 | 32 | 24 |
| **GVR 90 NW 08 HS 1/2 H** | S | PN 400 | 12 | G 1/2" -14 | M 20 x 1,5 | 27 | 14 | 7,5 | 55 | 30 | 27 | 36 | 24 |
| **GVR 90 NW 10 HS H** | S | PN 400 | 14 | G 1/2" -14 | M 22 x 1,5 | 27 | 14 | 8,0 | 55 | 30 | 32 | 36 | 27 |
| **GVR 90 NW 13 HS H** | S | PN 400 | 16 | G 1/2" -14 | M 24 x 1,5 | 27 | 14 | 8,5 | 59 | 33 | 34 | 40 | 32 |
| **GVR 90 NW 16 HS H** | S | PN 250 | 20 | G 3/4" -14 | M 30 x 2 | 32 | 16 | 10,5 | 66 | 35 | 38 | 45 | 36 |
| **GVR 90 NW 20 HS 3/4 H** | S | PN 250 | 25 | G 3/4" -14 | M 36 x 2 | 32 | 16 | 12,0 | 66 | 35 | 45 | 55 | 41 |
| **GVR 90 NW 20 HS H** | S | PN 250 | 25 | G 1" -11 | M 36 x 2 | 40 | 18 | 12,0 | 78 | 41 | 45 | 55 | 41 |
| **GVR 90 NW 25 HS H** | S | PN 250 | 30 | G 1,1/4" - 11 | M 42 x 2 | 50 | 20 | 13,5 | 92 | 51 | 52 | 65 | 50 |
| **GVR 90 NW 32 HS H** | S | PN 250 | 38 | G 1,1/2" - 11 | M 52 x 2 | 55 | 22 | 16,0 | 102 | 56 | 59 | 75 | 55 |

Serija: LL = veoma lagan  L = lagan  S = težak – PN = nazivni tlak  PB = maks. radni tlak – Ø d2 = vanjski promjer cijevi

*Usprkos pažljivoj provjeri ne mogu se isključiti pogreške i zbog toga ne preuzimamo odgovornost za sadržane podatke.*