G AJ HJ VA
Spojnice

Karakteristike

Priključak 1	UN/UNF navoji matice
Oblik brtve 1	74° unutarnji konus
Priključak 2	UN/UNF vanjski navoji
Oblik brtve 2	74° vanjski konus
Izvedba	Spojnice
Oblik izrade	ravno
Materijal	Oplemenjeni čelik



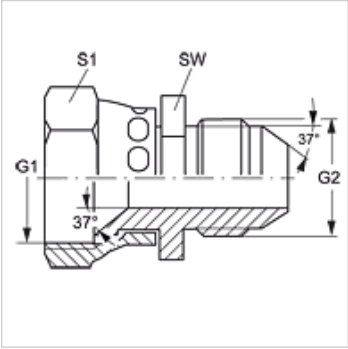

Artikl

Naziv	G1	G2	SW (mm)	S1
G AJ 04 HJ VA	7/16" -20 UNF	7/16" -20 UNF	12	17
G AJ 05 HJ VA	1/2" -20 UNF	1/2" -20 UNF	14	17
G AJ 06 HJ 04 VA	9/16" - 18 UNF	7/16" -20 UNF	17	17
G AJ 06 HJ 05 VA	9/16" - 18 UNF	1/2" -20 UNF	17	19
G AJ 06 HJ VA	9/16" - 18 UNF	9/16" - 18 UNF	17	19
G AJ 06 HJ 08 VA	9/16" - 18 UNF	3/4" - 16 UNF	22	19
G AJ 08 HJ 04 VA	3/4" - 16 UNF	7/16" -20 UNF	19	22
G AJ 08 HJ 05 VA	3/4" - 16 UNF	1/2" -20 UNF	22	22
G AJ 08 HJ 06 VA	3/4" - 16 UNF	9/16" - 18 UNF	19	22
G AJ 08 HJ VA	3/4" - 16 UNF	3/4" - 16 UNF	22	24
G AJ 08 HJ 10 VA	3/4" - 16 UNF	7/8" - 14 UNF	24	24
G AJ 10 HJ 08 VA	7/8" -14 UNF	3/4" - 16 UNF	22	27
G AJ 10 HJ 04 VA	7/8" -14 UNF	7/16" -20 UNF	19	27
G AJ 10 HJ 06 VA	7/8" -14 UNF	9/16" - 18 UNF	24	27
G AJ 10 HJ VA	7/8" -14 UNF	7/8" - 14 UNF	24	27
G AJ 12 HJ 04 VA	1.1/16" -12 UN	7/16" -20 UNF	24	32
G AJ 12 HJ 06 VA	1.1/16" -12 UN	9/16" - 18 UNF	27	32
G AJ 12 HJ 08 VA	1.1/16" -12 UN	3/4" - 16 UNF	29	32
G AJ 12 HJ 10 VA	1.1/16" -12 UN	7/8" - 14 UNF	27	32
G AJ 12 HJ VA	1.1/16" -12 UN	1.1/16" -12 UN	32	32
G AJ 16 HJ 12 VA	1,5/16" -12 UN	1.1/16" -12 UN	36	41
G AJ 16 HJ VA	1,5/16" -12 UN	1,5/16" -12 UN	36	41
G AJ 16 HJ 08 VA	1,5/16" -12 UN	3/4" - 16 UNF	36	41
G AJ 20 HJ 12 VA	1,5/8" -12 UN	1.1/16" -12 UN	41	41
G AJ 20 HJ 16 VA	1,5/8" -12 UN	1,5/16" -12 UN	46	50
G AJ 20 HJ VA	1,5/8" -12 UN	1,5/8" -12 UN	46	50
G AJ 24 HJ VA	1,7/8" -12 UN	1,7/8" -12 UN	50	55
G AJ 24 HJ 20 VA	1,7/8" -12 UN	1,5/8" -12 UN	50	55

SW, S1, S2 = širina ključa

Varijante proizvoda

G AJ HJ	Spojnice, Čelik

Usprkos pažljivoj provjeri ne mogu se isključiti pogreške i zbog toga ne preuzimamo odgovornost za sadržane podatke.