G HBED HJ
Spojni nastavci

Karakteristike

Oblik brtve 1	60° unutarnji konus + profil E
Priključak 1	BSP vanjski navoj, cilindrični
Priključak 2	UN/UNF vanjski navoji
Oblik brtve 2	74° vanjski konus
Izvedba	Spojni nastavci
Oblik izrade	ravno
Materijal	Čelik
Površinska zaštita	galvanski premaz



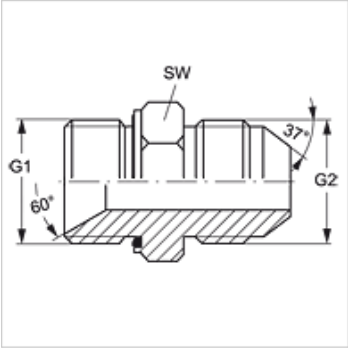

Artikl

Naziv	G1	G2	SW (mm)
G HBED 12 HJ 14	G 3/4" -14	1,3/16" -12 UN	32
G HBED 20 HJ 12	G 1,1/4" - 11	1.1/16" -12 UN	50

SW = širina ključa

Varijante proizvoda

G HBED HJ VA	Spojni nastavci, Oplemenjeni čelik

Rezervni dijelovi

WD	Meka brtva za ED vijčane spojeve

Usprkos pažljivoj provjeri ne mogu se isključiti pogreške i zbog toga ne preuzimamo odgovornost za sadržane podatke.