GE HN HJ VA
Uvrtni nastavci

Karakteristike

Priključak 1	NPT vanjski navoji
Oblik brtve 1	brtvljenje navoja
Priključak 2	UN/UNF vanjski navoji
Oblik brtve 2	74° vanjski konus
Izvedba	Uvrtni nastavci
Oblik izrade	ravno
Materijal	Oplemenjeni čelik



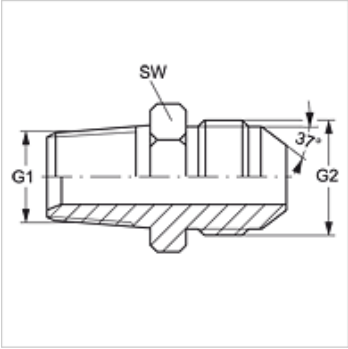

Artikl

Naziv	G1	G2	SW (mm)
GE HN 02 HJ 04 VA	1/8" -27 NPT	7/16" -20 UNF	13
GE HN 02 HJ 05 VA	1/8" -27 NPT	1/2" -20 UNF	14
GE HN 02 HJ 06 VA	1/8" -27 NPT	9/16" - 18 UNF	16
GE HN 04 HJ VA	1/4" - 18 NPT	7/16" -20 UNF	14
GE HN 04 HJ 05 VA	1/4" - 18 NPT	1/2" -20 UNF	14
GE HN 04 HJ 06 VA	1/4" - 18 NPT	9/16" - 18 UNF	16
GE HN 04 HJ 08 VA	1/4" - 18 NPT	3/4" - 16 UNF	19
GE HN 06 HJ VA	3/8" - 18 NPT	9/16" - 18 UNF	19
GE HN 06 HJ 04 VA	3/8" - 18 NPT	7/16" -20 UNF	19
GE HN 06 HJ 05 VA	3/8" - 18 NPT	1/2" -20 UNF	19
GE HN 06 HJ 08 VA	3/8" - 18 NPT	3/4" - 16 UNF	19
GE HN 06 HJ 10 VA	3/8" - 18 NPT	7/8" - 14 UNF	24
GE HN 08 HJ 04 VA	1/2" - 14 NPT	7/16" -20 UNF	22
GE HN 08 HJ 06 VA	1/2" - 14 NPT	9/16" - 18 UNF	22
GE HN 08 HJ VA	1/2" - 14 NPT	3/4" - 16 UNF	22
GE HN 08 HJ 10 VA	1/2" - 14 NPT	7/8" - 14 UNF	24
GE HN 08 HJ 12 VA	1/2" - 14 NPT	1.1/16" -12 UN	27
GE HN 08 HJ 16 VA	1/2" - 14 NPT	1,5/16" -12 UN	35
GE HN 12 HJ 08 VA	3/4" - 14 NPT	3/4" - 16 UNF	27
GE HN 12 HJ 10 VA	3/4" - 14 NPT	7/8" - 14 UNF	27
GE HN 12 HJ VA	3/4" - 14 NPT	1.1/16" -12 UN	27
GE HN 12 HJ 16 VA	3/4" - 14 NPT	1,5/16" -12 UN	36
GE HN 16 HJ VA	1" -11,5 NPT	1,5/16" -12 UN	36
GE HN 16 HJ 12 VA	1" -11,5 NPT	1.1/16" -12 UN	36
GE HN 16 HJ 20 VA	1" -11,5 NPT	1,5/8" -12 UN	46
GE HN 20 HJ 16 VA	1,1/4" - 11,5 NPT	1,5/16" -12 UN	46
GE HN 20 HJ VA	1,1/4" - 11,5 NPT	1,5/8" -12 UN	46
GE HN 20 HJ 24 VA	1,1/4" - 11,5 NPT	1,7/8" -12 UN	50
GE HN 24 HJ 20 VA	1,1/2" - 11,5 NPT	1,5/8" -12 UN	50
GE HN 24 HJ VA	1,1/2" - 11,5 NPT	1,7/8" -12 UN	50

SW = širina ključa

Varijante proizvoda

GE HN HJ	Uvrtni nastavci, Čelik

Usprkos pažljivoj provjeri ne mogu se isključiti pogreške i zbog toga ne preuzimamo odgovornost za sadržane podatke.