GE HN HJOF VA

Uvrtni nastavci

Karakteristike

Priključak 1	NPT vanjski navoji
Oblik brtve 1	brtvljenje navoja
Priključak 2	ORFS vanjski navoji
Oblik brtve 2	brtvljenje površina s O-prstenom
Izvedba	Uvrtni nastavci
Oblik izrade	ravno
Materijal	Oplemenjeni čelik



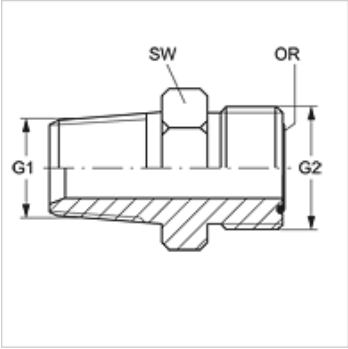

Napomene uz narudžbu

Ulošci NBR ulošci brtve
FPM (Viton) na zahtjev

Artikl

Naziv	G1	G2	SW (mm)	OR
GE HN 02 HJOF 04 VA	1/8" -27 NPT	9/16" - 18 UNF	16	7,65 x 1,78
GE HN 04 HJOF VA	1/4" - 18 NPT	9/16" - 18 UNF	16	7,65 x 1,78
GE HN 04 HJOF 06 VA	1/4" - 18 NPT	11/16" - 16 UN	19	9,25 x 1,78
GE HN 06 HJOF VA	3/8" - 18 NPT	11/16" - 16 UN	19	9,25 x 1,78
GE HN 06 HJOF 08 VA	3/8" - 18 NPT	13/16" - 16 UN	22	12,42 x 1,78
GE HN 08 HJOF VA	1/2" - 14 NPT	13/16" - 16 UN	22	12,42 x 1,78
GE HN 08 HJOF 10 VA	1/2" - 14 NPT	1" -14 UNS	27	15,60 x 1,78
GE HN 12 HJOF VA	3/4" - 14 NPT	1,3/16" -12 UN	32	18,77 x 1,78
GE HN 16 HJOF VA	1" -11,5 NPT	1,7/16" -12 UN	38	23,52 x 1,78

SW = širina ključa

Varijante proizvoda

GE HN HJOF	Uvrtni nastavci, Čelik

Usprkos pažljivoj provjeri ne mogu se isključiti pogreške i zbog toga ne preuzimamo odgovornost za sadržane podatke.