GE HRED AJ VA

Uvrtni nastavci

Karakteristike

Priključak 1	BSP vanjski navoj, cilindrični
Oblik brtve 1	Profil E
Priključak 2	UN/UNF navoji matice
Oblik brtve 2	74° unutarnji konus
Izvedba	Uvrtni nastavci
Oblik izrade	ravno
Materijal	Oplemenjeni čelik



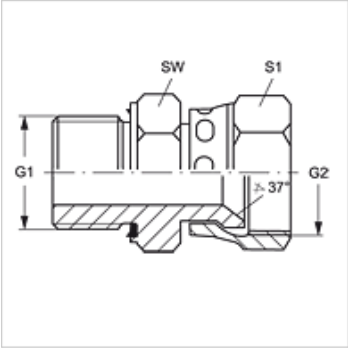

Napomene uz narudžbu

Ulošci NBR ulošci brtve
FPM (Viton) na zahtjev

Artikl

Naziv	G1	G2	SW (mm)	S1
GE HRED 02 AJ 04 VA	G 1/8" - 28	7/16" -20 UNF	14	16
GE HRED 04 AJ 06 VA	G 1/4" - 19	9/16" - 18 UNF	19	19
GE HRED 06 AJ 08 VA	G 3/8" - 19	3/4" - 16 UNF	22	22
GE HRED 08 AJ 10 VA	G 1/2" -14	7/8" - 14 UNF	27	27
GE HRED 12 AJ VA	G 3/4" -14	1.1/16" -12 UN	32	32
GE HRED 16 AJ VA	G 1" -11	1,5/16" -12 UN	41	38

SW, S1, S2 = širina ključa

Varijante proizvoda

GE HRED AJ	Uvrtni nastavci, Čelik

Rezervni dijelovi

WD V	Meka brtva JIC

Usprkos pažljivoj provjeri ne mogu se isključiti pogreške i zbog toga ne preuzimamo odgovornost za sadržane podatke.