GE HRED AJF

Uvrtni nastavci

Karakteristike

Priključak 1	BSP vanjski navoj, cilindrični
Oblik brtve 1	Profil E
Priključak 2	ORFS navoji matice
Oblik brtve 2	plosnato brtvljenje
Izvedba	Uvrtni nastavci
Oblik izrade	ravno
Materijal	Čelik
Površinska zaštita	galvanski premaz



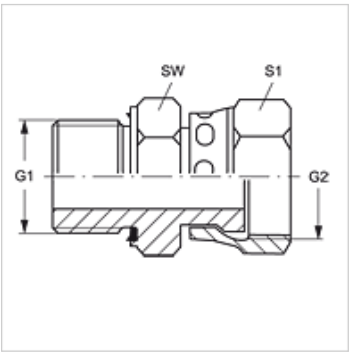

Artikl

Naziv	Radni tlak bari	G1	G2	SW (mm)	S1
GE HRED 02 AJ F 04	PN 500	G 1/8" - 28	9/16" - 18 UNF	14	17
GE HRED 04 AJF	PN 500	G 1/4" - 19	9/16" - 18 UNF	19	17
GE HRED 04 AJF 06	PN 630	G 1/4" - 19	11/16" - 16 UN	19	22
GE HRED 04 AJF 08	PN 630	G 1/4" - 19	13/16" - 16 UN	22	24
GE HRED 06 AJF	PN 630	G 3/8" - 19	11/16" - 16 UN	22	22
GE HRED 06 AJF 08	PN 630	G 3/8" - 19	13/16" - 16 UN	22	24
GE HRED 08 AJF 06	PN 420	G 1/2" -14	11/16" - 16 UN	27	22
GE HRED 08 AJF	PN 420	G 1/2" -14	13/16" - 16 UN	27	24
GE HRED 08 AJF 10	PN 420	G 1/2" -14	1" -14 UNS	27	30
GE HRED 08 AJF 12	PN 420	G 1/2" -14	1,3/16" -12 UN	30	36
GE HRED 12 AJF 10	PN 420	G 3/4" -14	1" -14 UNS	32	30
GE HRED 12 AJF	PN 400	G 3/4" -14	1,3/16" -12 UN	32	36
GE HRED 16 AJF	PN 400	G 1" -11	1,7/16" -12 UN	41	41
GE HRED 20 AJF	PN 350	G 1,1/4" - 11	1.11/16" -12 UN	50	50
GE HRED 24 AJF		G 1,1/2" - 11	2" -12 UN	55	60

SW, S1, S2 = širina ključa

Rezervni dijelovi

WD	Meka brtva za ED vijčane spojeve

Usprkos pažljivoj provjeri ne mogu se isključiti pogreške i zbog toga ne preuzimamo odgovornost za sadržane podatke.