SV HJOF

Nastavak pregradnog vijčanog spoja

Karakteristike

Priključak 1	ORFS vanjski navoji
Oblik brtve 1	brtvljenje površina s O-prstenom
Priključak 2	ORFS vanjski navoji
Oblik brtve 2	brtvljenje površina s O-prstenom
Izvedba	Nastavak pregradnog vijčanog spoja
Oblik izrade	ravno
Materijal	Čelik
Površinska zaštita	galvanski premaz



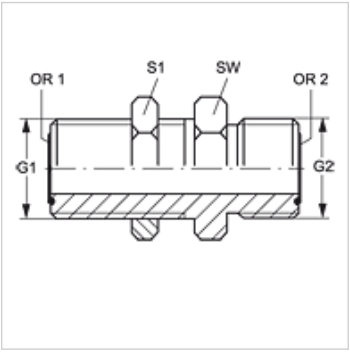

Artikl

Naziv	G1 + G2	SW (mm)	S1	OR1 + OR2
SV HJOF 04	9/16" - 18 UNF	22	22	7,66 x 1,78
SV HJOF 06	11/16" - 16 UN	27	27	9,25 x 1,78
SV HJOF 08	13/16" - 16 UN	30	30	12,42 x 1,78
SV HJOF 10	1" -14 UNS	36	36	15,60 x 1,78
SV HJOF 12	1,3/16" -12 UN	41	41	18,77 x 1,78
SV HJOF 16	1,7/16" -12 UN	46	46	23,52 x 1,78
SV HJOF 20	1.11/16" -12 UN	50	50	29,87 x 1,78
SV HJOF 24	2" -12 UN	60	60	37,82 x 1,78

SW, S1, S2 = širina ključa

Varijante proizvoda

SV HJOF VA	Nastavak pregradnog vijčanog spoja, Oplemenjeni čelik

Usprkos pažljivoj provjeri ne mogu se isključiti pogreške i zbog toga ne preuzimamo odgovornost za sadržane podatke.