PHT

Pritisni podnožak za tekstilno pleteno crijevo

Karakteristike

Vrsta podnoška	Neljušteni podnožak
prikladno za	2TE (TE 200, TE 200B) 3TE (TE 300) SI 200 RME
Materijal	Čelik
Površinska zaštita	galvanski premaz

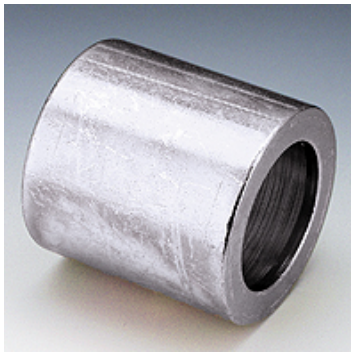

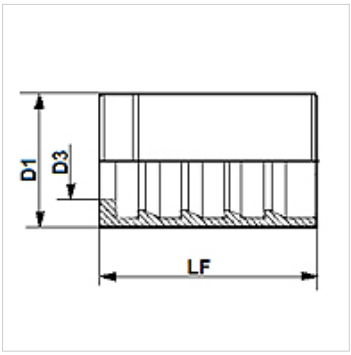

Napomena

Podnožak se dodjeljuje ovisno o tipu crijeva.
PHT204 za 2TE (TE200, TE200B)
PHT304 za 3TE (TE300)

Artikl

Naziv	DN*	Veličina	Col	D1 (mm)	D3 (mm)	LF (mm)
PHT 204	5	3	3/16"	17,0	9,8	27,3
PHT 304	5	3	3/16"	18,6	9,8	27,3
PHT 06	6	4	1/4"	19,0	11,6	28,0
PHT 08	8	5	5/16"	22,3	12,6	30,2
PHT 10	10	6	3/8"	23,0	14,9	29,5
PHT 13	12	8	1/2"	27,0	18,5	31,0
PHT 16	16	10	5/8"	32,0	21,8	33,0
PHT 20	19	12	3/4"	35,0	24,6	37,5
PHT 25	25	16	1"	42,0	30,8	45,5
PHT 32	31	20	1.1/4"	48,0	37,9	55,0
PHT 40	38	24	1.1/2"	57,2	44,2	63,2
PHT 50	51	32	2"	76,0	56,8	78,5

DN = nazivni promjer, nazivna širina

Usprkos pažljivoj provjeri ne mogu se isključiti pogreške i zbog toga ne preuzimamo odgovornost za sadržane podatke.