SKF BREMSRING

Kočioni prsten za vijčanu spojku

Karakteristike

prikladno za	Fiksna polovica vijčane spojke
Materijal	NBR



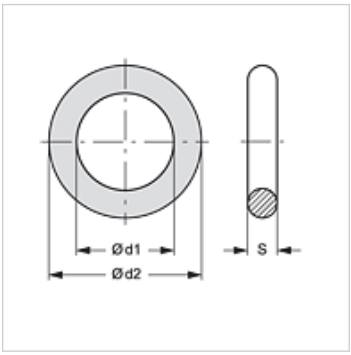

Artikl

Naziv	Veličina	Ø d1 (mm)	Ø d2 (mm)	S (mm)
SKF BREMSRING 1	1	19	25	3,0
SKF BREMSRING 2	2	23	29	3,0
SKF BREMSRING 3	3	31	37	3,0
SKF BREMSRING 4	4	36	42	3,0
SKF BREMSRING 5	5	43	50	3,5
SKF BREMSRING 6	6	64	72	4,0

je rezervni dio uz sljedeće proizvode

SKFS HL / SKFS HS	Fiksna polovica vijčane spojke
SKF HL / SKF HS	Fiksna polovica vijčane spojke
SKF IM	Fiksna polovica vijčane spojke
SKF IR	Fiksna polovica vijčane spojke
SKF SF6	Fiksna polovica vijčane spojke

Usprkos pažljivoj provjeri ne mogu se isključiti pogreške i zbog toga ne preuzimamo odgovornost za sadržane podatke.