PA 500 SF6 90 VA

Pritisna armatura, SFS W90°

Karakteristike

Područje primjene	Pritisna armatura za crijeva HD 500
Priključak 1	SAE spoj prirubnice 6000 PSI
Oblik brtve 1	brtvljenje površina sa SF-O-prstenom
Kratica	SFS
Norma	SAE J518 ISO 6162-2
Povezivanje	s osiguračem od izvlačenja (Interlock)
Opseg isporuke	Pritisna nazuvica + pritisni podnožak
Materijal	Oplemenjeni čelik



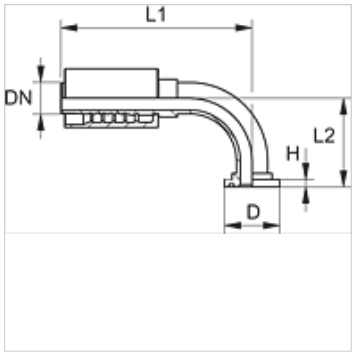

Napomene uz narudžbu

Ulošci NBR ulošci brtve
FPM (Viton) na zahtjev

Artikl

Naziv	DN	Veličina	Col	Veličina prirubnice	D (mm)	H (mm)	L2 (mm)
PA 520 SF6 90 VA	19	12	3/4"	3/4"	41,3	8,8	71,0
PA 520 SF6 25 90 VA	19	12	3/4"	1"	47,6	9,5	72,0
PA 525 SF6 90 VA	25	16	1"	1"	47,6	9,5	77,0
PA 525 SF6 32 90 VA	25	16	1"	1.1/4"	54,0	10,3	90,0
PA 532 SF6 90 VA	31	20	1.1/4"	1.1/4"	54,0	10,3	93,5
PA 532 SF6 40 90 VA	31	20	1.1/4"	1.1/2"	63,5	12,6	96,0
PA 540 SF6 90 VA	38	24	1.1/2"	1.1/2"	63,5	12,6	107,0
PA 540 SF6 50 90 VA	38	24	1.1/2"	2"	79,4	12,6	121,5
PA 550 SF6 90 VA	51	32	2"	2"	79,4	12,6	142,0

Varijante proizvoda

PA 500 SF6 90 A	Pritisna armatura, SFS W90°, Čelik

Usprkos pažljivoj provjeri ne mogu se isključiti pogreške i zbog toga ne preuzimamo odgovornost za sadržane podatke.