ND AJ
Utična nazuvica, DKJ

HANSA-FLEX

Karakteristike

Priključak 1	UN/UNF navoji matice
Oblik brtve 1	74° unutarnji konus
Kratica	DKJ
Norma	ISO 8434- 2
Materijal	Čelik
Površinska zaštita	galvanski premaz



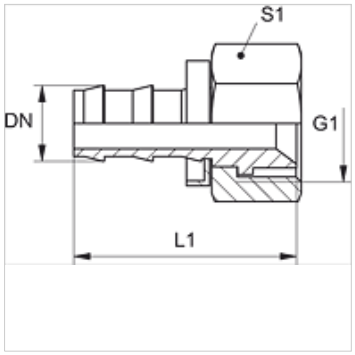

Napomena

Neoštećene nazuvice možete upotrijebiti ponovno.

Artikl

Naziv	DN	Veličina	Col	G1	L1 (mm)	S1
ND 06 AJ	6	4	1/4"	7/16" -20 UNF	40,0	14
ND 06 AJ 08	6	4	1/4"	1/2" -20 UNF	40,0	17
ND 10 AJ	10	6	3/8"	9/16" - 18 UNF	45,0	19
ND 13 AJ	12	8	1/2"	3/4" - 16 UNF	51,0	22
ND 13 AJ 16	12	8	1/2"	7/8" -14 UNF	65,0	27
ND 16 AJ	16	10	5/8"	7/8" -14 UNF	65,0	27
ND 20 AJ	19	12	3/4"	1.1/16" -12 UN	67,0	32
ND 25 AJ	25	16	1"	1,5/16" -12 UN	70,0	41

Pribor

ND ASR GE, RO, BL	Granični prsten za utičnu nazuvicu

Usprkos pažljivoj provjeri ne mogu se isključiti pogreške i zbog toga ne preuzimamo odgovornost za sadržane podatke.