PA 500 AOS 90 A

Pritisna armatura, DKOS W90°

Karakteristike

Područje primjene	Pritisna armatura za crijeva HD 500
Priključak 1	metrički navoji matice
Oblik brtve 1	24° vanjski konus s O prstenom
Kratica	DKOS
Norma	ISO 8434-1
Povezivanje	s osiguračem od izvlačenja (Interlock)
Opseg isporuke	Pritisna nazuvica + pritisni podnožak
Materijal	Čelik
Površinska zaštita	galvanski premaz



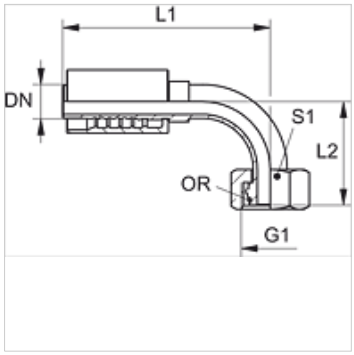

Artikl

Naziv	DN	Veličina	Col	G1	za vanjski Ø cijevi (mm)	L1 (mm)	L2 (mm)	S1	OR
PA 720 AOS 16 90	19	12	3/4"	M 30 x 2	20	125,5	57,5	36	17,5 x 2,5
PA 720 AOS 90	19	12	3/4"	M 36 x 2	25	125,5	62,0	46	22,0 x 2,5
PA 720 AOS 25 90	19	12	3/4"	M 42 x 2	30	129,0	71,5	50	27,0 x 2,5
PA 725 AOS 20 90	25	16	1"	M 36 x 2	25	144,0	71,0	46	22,0 x 2,5
PA 725 AOS 90	25	16	1"	M 42 x 2	30	157,5	72,5	50	27,0 x 2,5
PA 725 AOS 32 90	25	16	1"	M 52 x 2	38	154,5	84,5	60	33,0 x 2,5
PA 532 AOS 25 90 A	31	20	1.1/4"	M 42 x 2	30	162,0	82,0	50	27,0 x 2,5
PA 532 AOS 90 A	31	20	1.1/4"	M 52 x 2	38	182,0	91,0	60	33,0 x 2,5

Varijante proizvoda

PA 500 AOS 90 VA	Pritisna armatura, DKOS W90°, Oplemenjeni čelik

Usprkos pažljivoj provjeri ne mogu se isključiti pogreške i zbog toga ne preuzimamo odgovornost za sadržane podatke.