PA 500 HJ A

Pritisna armatura, AGJ

Karakteristike

Područje primjene	Pritisna armatura za crijeva HD 500
Priključak 1	UN/UNF vanjski navoji
Oblik brtve 1	74° vanjski konus
Kratica	AGJ
Norma	ISO 8434- 2
Povezivanje	s osiguračem od izvlačenja (Interlock)
Opseg isporuke	Pritisna nazuvica + pritisni podnožak
Materijal	Čelik
Površinska zaštita	galvanski premaz



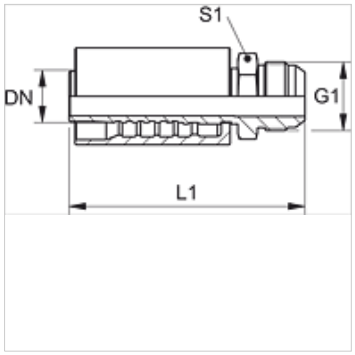

Artikl

Naziv	DN	Veličina	Col	G1	L1 (mm)	S1
PA 720 HJ	19	12	3/4"	1.1/16" -12 UN	102,5	27
PA 725 HJ	25	16	1"	1,5/16" -12 UN	117,0	36
PA 532 HJ A	31	20	1.1/4"	1,5/8" -12 UN	127,0	46
PA 540 HJ A	38	24	1.1/2"	1,7/8" -12 UN	145,5	50
PA 550 HJ A	51	32	2"	2,1/2" -12 UN	169,5	65

Varijante proizvoda

PA 500 HJ VA	Pritisna armatura, AGJ, Oplemenjeni čelik

Usprkos pažljivoj provjeri ne mogu se isključiti pogreške i zbog toga ne preuzimamo odgovornost za sadržane podatke.