PA 600 SF 45 VA

Pritisna armatura, SFL W45°

Karakteristike

Područje primjene	Pritisna armatura za crijeva HD 600
Priključak 1	SAE spoj prirubnice 3000 PSI
Oblik brtve 1	brtvljenje površina sa SF-O-prstenom
Kratica	SFL
Norma	SAE J518 ISO 6162-1
Povezivanje	s osiguračem od izvlačenja (Interlock)
Opseg isporuke	Pritisna nazuvica + pritisni podnožak
Materijal	Oplemenjeni čelik



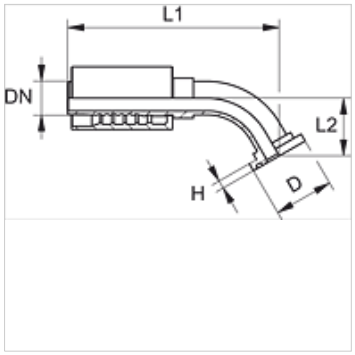

Napomene uz narudžbu

Ulošci NBR ulošci brtve
FPM (Viton) na zahtjev

Artikl

Naziv	DN	Veličina	Col	Veličina prirubnice	D (mm)	H (mm)	L2 (mm)
PA 650 SF 45 VA	51	32	2"	2"	71,4	9,5	65,0

Varijante proizvoda

PA 600 SF 45	Pritisna armatura, SFL W45°, Čelik

Usprkos pažljivoj provjeri ne mogu se isključiti pogreške i zbog toga ne preuzimamo odgovornost za sadržane podatke.