PA 700 HN VA

Pritisna armatura, AGN

Karakteristike

Područje primjene	Pritisna armatura za crijeva HD 700
Priključak 1	NPT vanjski navoji
Oblik brtve 1	brtvljenje navoja, dodatni unutrašnji konus od 60°
Kratica	AGN
Povezivanje	s osiguračem od izvlačenja (Interlock)
Opseg isporuke	Pritisna nazuvica + pritisni podnožak
Materijal	Oplemenjeni čelik



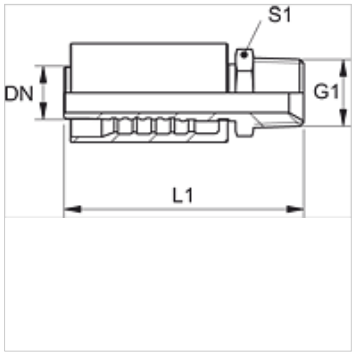

Artikl

Naziv	DN	Veličina	Col	G1	S1
PA 725 HN VA	25	16	1"	1" -11,5 NPT	36
PA 732 HN VA	31	20	1.1/4"	1,1/4" - 11,5 NPT	46
PA 740 HN VA	38	24	1.1/2"	1,1/2" - 11,5 NPT	50

Varijante proizvoda

PA 700 HN	Pritisna armatura, AGN, Čelik

Usprkos pažljivoj provjeri ne mogu se isključiti pogreške i zbog toga ne preuzimamo odgovornost za sadržane podatke.