PAY 300 AOS 90

Pritisna armatura, DKOS W90°

Karakteristike

Priključak 1	metrički navoji matice
Oblik brtve 1	24° vanjski konus s O prstenom
Kratica	DKOS
Norma	ISO 8434-1
Opseg isporuke	Pritisna nazuvica + pritisni podnožak
Materijal	Čelik
Površinska zaštita	galvanski premaz



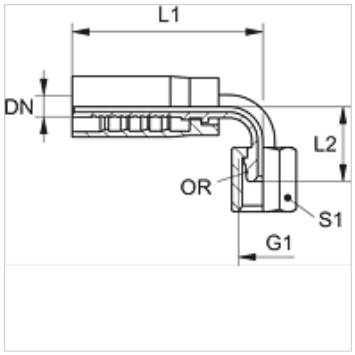

Artikl

Naziv	DN	Veličina	Col	G1	za vanjski Ø cijevi (mm)	L1 (mm)	L2 (mm)	S1	OR
PAY 308 AOS 90	8	5	5/16"	M 20 x 1,5	12	64,0	36,0	24	9,0 x 1,5
PAY 313 AOS 90	12	8	1/2"	M 24 x 1,5	16	85,0	44,0	30	12,0 x 2,0
PAY 316 AOS 90	16	10	5/8"	M 30 x 2	20	105,0	61,0	36	16,0 x 2,5

Usprkos pažljivoj provjeri ne mogu se isključiti pogreške i zbog toga ne preuzimamo odgovornost za sadržane podatke.