PN WEO SB

Pritisna nazuvica, čahura WEO utični spoj

Karakteristike

Područje primjene	Pritisna nazuvica za HD 100- do HD 400-, KP-, TE crijeva
Priključak 1	Čahura
Oblik brtve 1	zabrtvljeno O-prstenom
Materijal	Čelik
Površinska zaštita	galvanski premaz

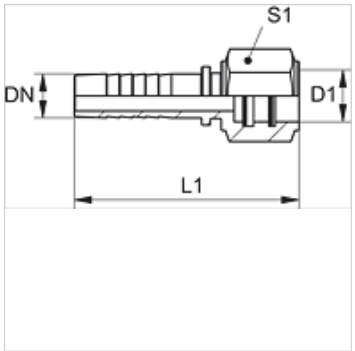

Napomena

Odgovarajući podnožak molimo da odaberete prema tipu crijeva.

Opis

Samoispravljujuća za sprječavanje torzijskog naprezanja.

Artikl

Naziv	DN	Veličina	Col	Radni tlak bari	Veličina	Ø D1 (mm)	L1 (mm)	S1
PN 06 WEO 10 SB	6	4	1/4"	PN 350	1/4"	10,0	62,0	19
PN 10 WEO 13 SB	10	6	3/8"	PN 350	3/8"	13,0	66,0	22
PN 13 WEO 16 SB	12	8	1/2"	PN 350	1/2"	16,0	67,0	27
PN 20 WEO 23 SB	19	12	3/4"	PN 350	3/4"	23,0	87,0	32
PN 25 WEO 30 SB	25	16	1"	PN 250	1"	30,0	105,0	41

Rezervni dijelovi

WEO B DISA	Komplet WEO brtvi

Usprkos pažljivoj provjeri ne mogu se isključiti pogreške i zbog toga ne preuzimamo odgovornost za sadržane podatke.