SIN FL 45

Pritisna nazuvica, BEL W45°

Karakteristike

Priključak 1	Nastavci cijevi
Oblik brtve 1	Spoj za narezni prsten
Kratica	BEL
Norma	ISO 8434-1
Materijal	Čelik
Površinska zaštita	galvanski premaz



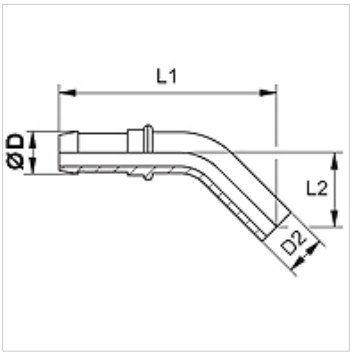

Napomena

Narezni prsten potrebno je završno montirati na kaljenom nastavku za predmontažu (VOM...).
Odgovarajući podnožak molimo da odaberete prema tipu crijeva.

Artikl

Naziv	DN	Veličina	Col	Ø D (mm)	Ø d2 (mm)	L1 (mm)	L2 (mm)
SIN 04 FL 45	4	3	3/16"	6,0	6	53	15
SIN 06 FL 45	6	4	1/4"	8,0	8	62	23
SIN 08 FL 45	8	5	5/16"	10,0	10	79	25
SIN 10 FL 45	10	6	3/8"	12,0	12	88	32
SIN 13 FL 45	12	8	1/2"	15,0	15	-	-

Dodatni elementi

VOM	Nastavci za predmontažu

Usprkos pažljivoj provjeri ne mogu se isključiti pogreške i zbog toga ne preuzimamo odgovornost za sadržane podatke.