TRN AB

Vijčana nazuvica, DKR

Karakteristike

Priključak 1	BSP navoji matice
Oblik brtve 1	60° vanjski konus
Kratica	DKR
Norma	ISO 8434-6 BS 5200
Materijal	Čelik
Površinska zaštita	galvanski premaz



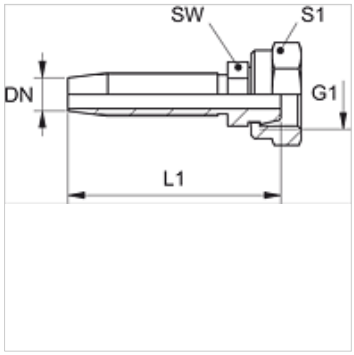

Napomena

Odgovarajući podnožak molimo da odaberete prema tipu crijeva.

Artikl

Naziv	DN	Veličina	Col	G1	L1 (mm)	SW (mm)	S1
TRN 04 AB 06	5	3	3/16"	G 1/4" - 19	42,5	12	17
TRN 06 AB	6	4	1/4"	G 1/4" - 19	58,5	12	17
TRN 10 AB	10	6	3/8"	G 3/8" - 19	68,5	17	22

Usprkos pažljivoj provjeri ne mogu se isključiti pogreške i zbog toga ne preuzimamo odgovornost za sadržane podatke.