TRP HN

Pritisna armatura, AGN

Karakteristike

Priključak 1	NPT vanjski navoji
Oblik brtve 1	brtvljenje navoja, dodatni unutrašnji konus od 60°
Kratica	AGN
Opseg isporuke	Pritisna nazuvica + pritisni podnožak
Materijal	Čelik
Površinska zaštita	galvanski premaz



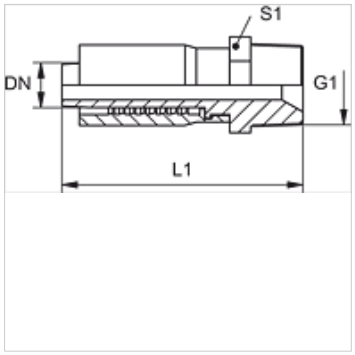

Artikl

Naziv	DN	Veličina	Col	G1	L1 (mm)	S1
TRP 06 HN	6	4	1/4"	1/4" - 18 NPT	58,0	17
TRP 10 HN	10	6	3/8"	3/8" - 18 NPT	67,0	22
TRP 13 HN	12	8	1/2"	1/2" - 14 NPT	76,0	24

Usprkos pažljivoj provjeri ne mogu se isključiti pogreške i zbog toga ne preuzimamo odgovornost za sadržane podatke.