K AJF
Spojnica, križni oblik

HANSA-FLEX

Karakteristike

vodoravno Priključak 1 - 4	ORFS navoji matice
Oblik brtve 1 - 4	plosnato brtvljenje
Izvedba	Spojnice
Oblik izrade	K oblik
Materijal	Čelik
Površinska zaštita	galvanski premaz



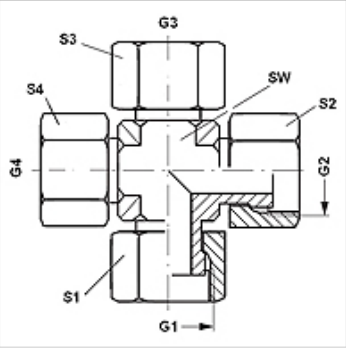

Artikl

Naziv	G1 - G4	SW (mm)	S1 - S4 (mm)
K AJF 04	9/16" - 18 UNF	14	17
K AJF 06	11/16" - 16 UN	19	22
K AJF 08	13/16" - 16 UN	19	24
K AJF 10	1" -14 UNS	27	30
K AJF 12	1,3/16" -12 UN	30	36
K AJF 16	1,7/16" -12 UN	37	41

SW, S1, S2 = širina ključa

Usprkos pažljivoj provjeri ne mogu se isključiti pogreške i zbog toga ne preuzimamo odgovornost za sadržane podatke.