K HJ VA

Vijčani spoj s nastavkom, križni oblik

Karakteristike

vodoravno Priključak 1 - 4	UN/UNF vanjski navoji
Oblik brtve 1 - 4	74° vanjski konus
Izvedba	Vijčani spoj s nastavkom
Oblik izrade	K oblik
Materijal	Oplemenjeni čelik
Površinska zaštita	galvanski premaz



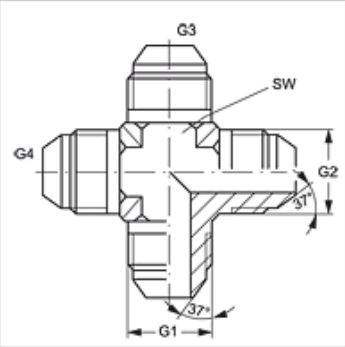

Artikl

Naziv	G1 - G4	SW (mm)
K HJ 04 VA	7/16" -20 UNF	11
K HJ 06 VA	9/16" - 18 UNF	14
K HJ 08 VA	3/4" - 16 UNF	19

SW = širina ključa

Varijante proizvoda

K HJ	Vijčani spoj s nastavkom, križni oblik, Čelik

Usprkos pažljivoj provjeri ne mogu se isključiti pogreške i zbog toga ne preuzimamo odgovornost za sadržane podatke.