T HB AB

Uvrtni nastavak, T oblik

Karakteristike

Priključak 1	BSP vanjski navoj, cilindrični
Oblik brtve 1	60° unutarnji konus
Priključak 2 + 3	BSP navoji matice
Oblik brtve 2 + 3	60° vanjski konus
Izvedba	Uvrtni nastavci
Oblik izrade	T oblik
Materijal	Čelik
Površinska zaštita	galvanski premaz



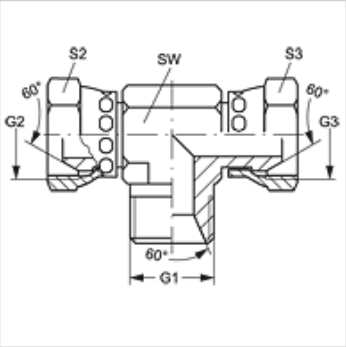

Artikl

Naziv	G1	G2 + G3	SW (mm)	S2 + S3
T HB 04 AB	G 1/4" - 19	G 1/4" - 19	14	19
T HB 06 AB	G 3/8" - 19	G 3/8" - 19	19	22
T HB 08 AB	G 1/2" -14	G 1/2" -14	22	27
T HB 12 AB	G 3/4" -14	G 3/4" -14	27	32
T HB 16 AB	G 1" -11	G 1" -11	33	41

SW, S1, S2 = širina ključa

Usprkos pažljivoj provjeri ne mogu se isključiti pogreške i zbog toga ne preuzimamo odgovornost za sadržane podatke.