T HJ
Spojni nastavak, T oblik

Karakteristike

vodoravno Priključak 1 - 3	UN/UNF vanjski navoji
Oblik brtve 1 - 3	74° vanjski konus
Izvedba	Spojni nastavci
Oblik izrade	T oblik
Materijal	Čelik
Površinska zaštita	galvanski premaz



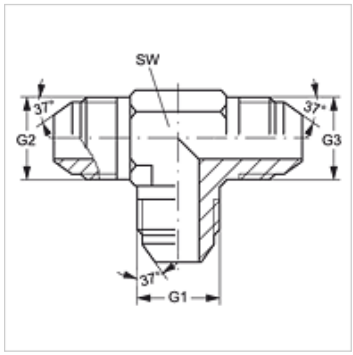

Artikl

Naziv	G1 - G3	SW (mm)
T HJ 04	7/16" -20 UNF	11
T HJ 05	1/2" -20 UNF	13
T HJ 06	9/16" - 18 UNF	14
T HJ 08	3/4" - 16 UNF	19
T HJ 10	7/8" - 14 UNF	22
T HJ 12	1.1/16" -12 UN	27
T HJ 14	1,3/16" -12 UN	33
T HJ 16	1,5/16" -12 UN	33
T HJ 20	1,5/8" -12 UN	41
T HJ 24	1,7/8" -12 UN	48
T HJ 32	2,1/2" -12 UN	66

SW = širina ključa

Varijante proizvoda

T HJ VA	Spojni nastavak, T oblik, Oplemenjeni čelik

Usprkos pažljivoj provjeri ne mogu se isključiti pogreške i zbog toga ne preuzimamo odgovornost za sadržane podatke.