T HMO HB

Uvrtni nastavak, T oblik

Karakteristike

Priključak 1	metrički vanjski navoji, cilindrični
Oblik brtve 1	Profil F
Priključak 2 + 3	BSP vanjski navoj, cilindrični
Oblik brtve 2 + 3	60° unutarnji konus
Izvedba	Uvrtni nastavak, podesiv po smjeru
Oblik izrade	T oblik
Materijal	Čelik
Površinska zaštita	galvanski premaz



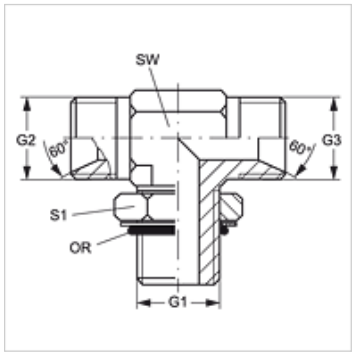

Artikl

Naziv	G1	G2 + G3	SW (mm)	S1	OR
T HMO 12 HB 04	M 12 x 1,5	G 1/4" - 19	13	18	9,3 x 2,4
T HMO 14 HB 04	M 14 x 1,5	G 1/4" - 19	14	20	11,3 x 2,4
T HMO 14 HB 06	M 14 x 1,5	G 3/8" - 19	19	20	11,3 x 2,4
T HMO 16 HB 06	M 16 x 1,5	G 3/8" - 19	19	22	13,3 x 2,4
T HMO 18 HB 06	M 18 x 1,5	G 3/8" - 19	19	24	15,3 x 2,4
T HMO 18 HB 08	M 18 x 1,5	G 1/2" -14	19	24	15,3 x 2,4
T HMO 22 HB 12	M 22 x 1,5	G 3/4" -14	27	28	19,3 x 2,4

SW, S1, S2 = širina ključa

Usprkos pažljivoj provjeri ne mogu se isključiti pogreške i zbog toga ne preuzimamo odgovornost za sadržane podatke.