T O HB

Uvrtni nastavak, T oblik

Karakteristike

Priključak 1	UN/UNF vanjski navoji
Oblik brtve 1	O prstenasta brtva na uvrtnom nastavku
Priključak 2 + 3	BSP vanjski navoj, cilindrični
Oblik brtve 2 + 3	60° unutarnji konus
Izvedba	Uvrtni nastavak, podesiv po smjeru
Oblik izrade	T oblik
Materijal	Čelik
Površinska zaštita	galvanski premaz



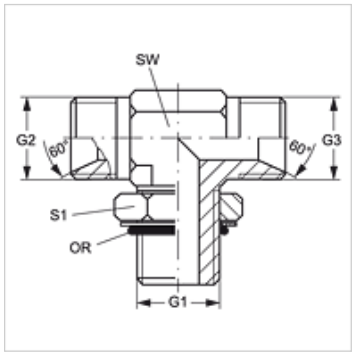

Artikl

Naziv	G1	G2 + G3	SW (mm)	S1	OR
T O 06 HB 04	9/16" - 18 UNF	G 1/4" - 19	14	17	11,90 x 1,98
T O 06 HB	9/16" - 18 UNF	G 3/8" - 19	14	17	11,90 x 1,98
T O 08 HB	3/4" - 16 UNF	G 1/2" -14	19	22	16,36 x 2,20
T O 10 HB 12	7/8" -14 UNF	G 3/4" -14	22	27	19,18 x 2,46
T O 12 HB	1.1/16" -12 UN	G 3/4" -14	27	32	23,47 x 2,95
T O 16 HB 12	1,5/16" -12 UN	G 3/4" -14	33	38	29,74 x 2,95

SW, S1, S2 = širina ključa

Usprkos pažljivoj provjeri ne mogu se isključiti pogreške i zbog toga ne preuzimamo odgovornost za sadržane podatke.