SNF R MG
Ravna mazalica

Karakteristike

Priključak 1	BSP vanjski navoj, cilindrični
Oblik brtve 1	bez brtvljenja navoja
Priključak 2	Mazalica
Izvedba	Ravna mazalica
Oblik izrade	ravno
Norma	DIN 3404
Materijal	Mjed



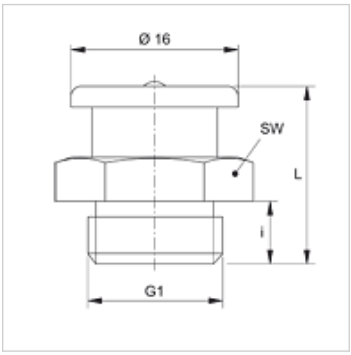

Artikl

Naziv	G1	i (mm)	L (mm)	SW (mm)
SNF R1/8 MG	G 1/8" - 28	6	17	17
SNF R3/8 MG	G 3/8" - 19	7	18	17

Usprkos pažljivoj provjeri ne mogu se isključiti pogreške i zbog toga ne preuzimamo odgovornost za sadržane podatke.