TR W VB

Spojnica za Tecalan cijevi

Karakteristike

Oblik izrade	Kutevi 90°
Izvedba	Utična spojnica
Materijal	Mjed
Površinska zaštita	poniklana



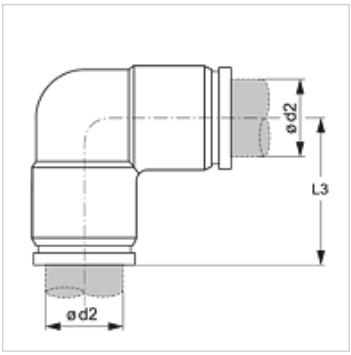

Artikl

Naziv	Ø d2 (mm)	L3 (mm)
TR 04 W VB	4	18,2
TR 05 W VB	5	19,2
TR 06 W VB	6	19,7
TR 08 W VB	8	23,2
TR 10 W VB	10	27,5
TR 12 W VB	12	25,5
TR 14 W VB	14	29,1

Usprkos pažljivoj provjeri ne mogu se isključiti pogreške i zbog toga ne preuzimamo odgovornost za sadržane podatke.