K 405-55 - K 405-60

Dvostazna redukcija, duga

Karakteristike

Priključak 1	metrički vanjski navoji, cilindrični
Priključak 2	BSP unutarnji navoj, cilindrični
Izvedba	Dvostazna redukcija
Dodatak kod izvedbe	duga
Materijal	Čelik
Površinska zaštita	galvanski premaz



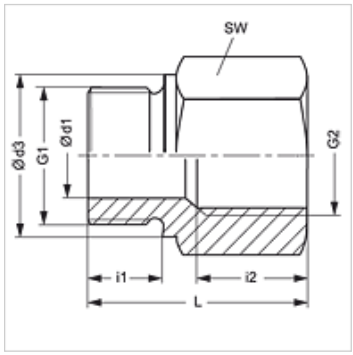

Artikl

Naziv	G1	G2	i (mm)	L1 (mm)	SW (mm)
K 405-55	M 14 x 1,5	G 1/4" - 19	12	34	19
K 405-58	M 22 x 1,5	G 3/8" - 19	12	32	27
K 405-60	M 22 x 1,5	G 1/2" -14	12	35	27

SW = širina ključa

Usprkos pažljivoj provjeri ne mogu se isključiti pogreške i zbog toga ne preuzimamo odgovornost za sadržane podatke.