WA AB

Priključni element ... AB, čelik

Karakteristike

Područje primjene	Priključna armatura za metalna crijeva
Priključak 1	BSP navoji matice
Oblik brtve 1	60° vanjski konus
Norma	ISO 228-1 ISO 8434-6 BS 5200
Kratica	DKR
Oblik izrade	ravno
Materijal	Čelik (može se variti)



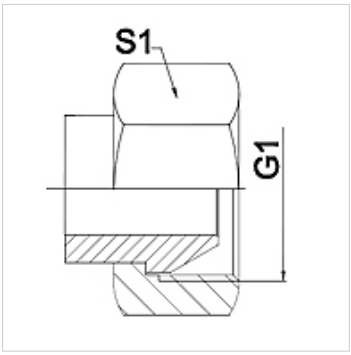

Napomena

Navedene veličine ključeva su orijentacijske vrijednosti!

Napomene uz narudžbu

Ostale izvedbe na zahtjev

Artikl

Naziv	DN	PN (bar)	G1	S1 (mm)
WA 006 AB	6	350	G 1/4"	19,0
WA 010 AB	10	350	G 3/8"	22,0
WA 013 AB	13	315	G 1/2"	27,0
WA 016 AB	16	315	G 5/8"	30,0
WA 020 AB	20	250	G 3/4"	32,0
WA 025 AB	25	200	G 1"	41,0
WA 032 AB	32	160	G 1.1/4"	50,0
WA 040 AB	40	125	G 1.1/2"	55,0
WA 050 AB	50	80	G 2"	70,0

Varijante proizvoda

WA AB VA	Priključni element ... AB, VA, Oplemenjeni čelik

Usprkos pažljivoj provjeri ne mogu se isključiti pogreške i zbog toga ne preuzimamo odgovornost za sadržane podatke.