HK GEH ZP16 DB ST

Kućište ventila ZP NV16 za ventil za ogran. tlaka SAE 2-smjerni čelik

Karakteristike

Oblik brtve	Brtva u obliku O prstena
Materijal	Čelik
Radni tlak	maks. 350 bara



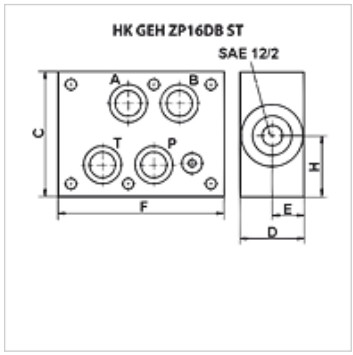

Artikl

Naziv	Priključak	C (mm)	D (mm)	E (mm)	F (mm)	H (mm)	djeluje u kanalu	za tip ventila	Težina (kg)
HK GEH ZP16 DB 12 AT	Cetop 07 NV 16	90	40	20	120	45	A + T	HKRVPS12NS0 - SAE12/2 1 1/16-12UNF-2B	3,4
HK GEH ZP16 DB 12 PT	Cetop 07 NV 16	90	40	20	120	45	P + T	HKRVPS12NS0 - SAE12/2 1 1/16-12UNF-2B	3,4

Usprkos pažljivoj provjeri ne mogu se isključiti pogreške i zbog toga ne preuzimamo odgovornost za sadržane podatke.