HK PVPC
Aksijalna klipna pumpa PVPC



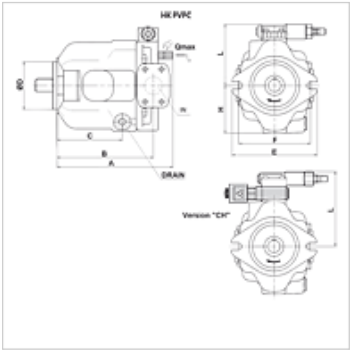

Napomena
Verzija "C" = pumpa s ručnim regulatorom tlaka
Verzija "CH" = pumpa s ručnim regulatorom tlaka i rasterećenjem tlaka upravljanja (venting), 3/2-smjernim magnetnim dosjednim ventilom 24 VDC, NO

Opis
Pumpe s podesivim transportnim volumenom
niska razina buke
ručno podesivi regulator tlaka
Vratilo s dosjednom oprugom (22,22 za 29 cm3; 25,38 za 45 cm3; 31,75 za 73 i 90 cm3)
Smjer okretanja: udesno

Artikl

Naziv	VFU (cc)	n min. (rpm)	n max. (rpm)	p2 max. (bar)	p3 max. (bar)	Usisni priključak SAE	Tlačni priključak SAE	A (mm)	B (mm)	C (mm)	Ø D (mm)	E (mm)	F (mm)	H (mm)	L (mm)	Težina (kg)
HK PVPC C 3029 1D	29	600	3000	280	350	1.1/4"	3/4"	216	182,7	116,2	101,6	174	146	88,5	117	18
HK PVPC C 4046 1D	46	600	2600	280	350	1.1/2"	1"	248	206,0	139,5	101,6	174	146	97,5	125	24
HK PVPC C 5073 1D	73	600	2200	280	350	2"	1.1/4"	276	235,0	158,0	127,0	213	180	112,5	139	35
HK PVPC C 5090 1D	90	600	2200	250	315	2"	1.1/4"	276	235,0	158,0	127,0	213	180	112,5	139	35
HK PVPC CH 3029 1D	29	600	3000	280	350	1.1/4"	3/4"	216	182,7	116,2	101,6	174	146	88,5	144	18
HK PVPC CH 4046 1D	46	600	2600	280	350	1.1/2"	1"	248	206,0	139,5	101,6	174	146	97,5	153	24
HK PVPC CH 5073 1D	73	600	2200	280	350	2"	1.1/4"	276	235,0	158,0	127,0	213	180	112,5	166	35
HK PVPC CH 5090 1D	90	600	2200	250	315	2"	1.1/4"	276	235,0	158,0	127,0	213	180	112,5	166	35

VFU = transportni volumen po okretaju – p2 = radni tlak – p3 = najveći tlak – n = broj okretaja

Pribor

HK PVPC CONTROL	Venting valve unit