HK THERMO EJ

Temperaturni odašiljač za razinski temperaturni prekidač

Karakteristike

Izvedba	temperaturni odašiljač s PT 100
Radni napon	24 V DC
Primjena	za razinsku temperaturnu sklopku HK 64EJ

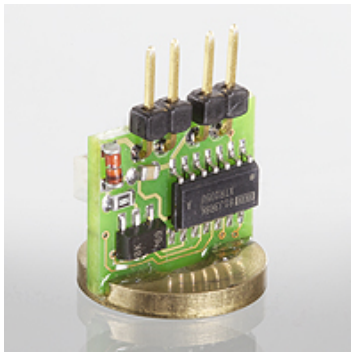

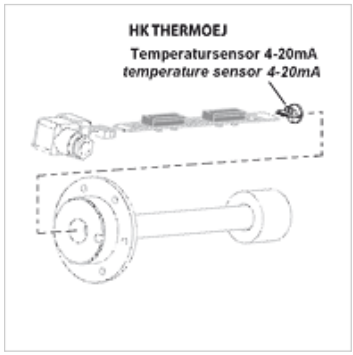

Napomena

Instalaciju i izradu smije izvoditi samo obučeno stručno osoblje.
Razinski kontakti ili temperaturni senzori moraju se spajati s pločicom čisti i bez ulja.
Za besprijekorno funkcioniranje temperaturnih senzora važno je da dotični naliježu na dno uronjive cijevi bez zračnog raspora. Treba osigurati da se pločica gurne u uronjivu cijev do graničnika i pričvrsti.

Opis

Izlazni signal 4 - 20 mA
za montažu na kontaktnu letvicu razinskog temperaturnog prekidača HK64EJ

Artikl

Naziv	Težina (kg)
HK THERMOLOG 4EJ	0,2

je pribor uz sljedeće proizvode

HK 64EJ	Razinska temperaturna sklopka HK 64EJ

Usprkos pažljivoj provjeri ne mogu se isključiti pogreške i zbog toga ne preuzimamo odgovornost za sadržane podatke.