HK W / HK X
Ručna pumpa 700 bar

HANSA-FLEX

Karakteristike

Izvedba	interni ventil za ograničavanje tlaka
Radni tlak	maks. 700 bara
Priključci	unutarnji navoj 3/8" NPT



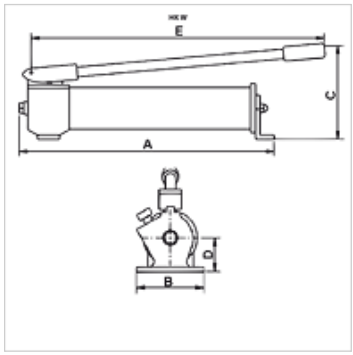

Napomena

"W" ručne pumpe za aktiviranje cilindara s jednostrukim djelovanjem, jedan priključak
"X" ručne pumpe s dvostrukim djelovanjem i upravljačkim ventilom za aktiviranje cilindara s dvostrukim djelovanjem, dva priključka
Attention: Please observe separate safety precautions for working with 700 bar equipment (see technical information)!

Opis

Za cilindre s velikom zapremninom ulja preporučuje se uporaba 2-stupanjskih pumpi.
Ručka se nakon aretiranja može koristiti i kao ručka za nošenje.

Artikl

Naziv	iskoristivi volumen ulja (cc)	Stupnjevi	Volumen stupanj 1 max. (cc)	Volumen stupanj 2 max. (cc)	Tlak stupanj 1 max. (bar)	Tlak stupanj 2 max. (bar)	A (mm)	B (mm)	C (mm)	D (mm)	E (mm)	Težina (kg)
HK W 10707	660,0	1	2,6	-	700	-	500	100	150	40	560	5,0
HK W 20707	660,0	2	8,1	2,0	20	700	500	100	150	40	560	5,0
HK W 11207	1200,0	1	2,6	-	700	-	545	100	175	40	560	6,0
HK W 21207	1200,0	2	8,1	2,0	20	700	545	100	175	40	560	6,0
HK W 22307	2200,0	2	13,2	2,2	20	700	560	106	210	55	560	11,0
HK X 02307	2200,0	2	13,2	2,2	20	700	625	106	210	55	560	14,0

Pribor

NY 2100	Crijevo za najviše tlakove od termoplasta
GKS	Gumena zaštita od prelamanja
PNY 2100 HN	Pritisna nazuvica, AGN
PHY 2100	Pritisni podnožak, NY 2100
SKL HN SP	Slobodna polovica vijčane spojke
SKL ZUBS SP	Zaštita od prašine za SKL...SP
SKF IN SP	Fiksna polovica vijčane spojke
SKF ZUBS SP	Zaštita od prašine za SKF...SP

Usprkos pažljivoj provjeri ne mogu se isključiti pogreške i zbog toga ne preuzimamo odgovornost za sadržane podatke.