HK ZRV 02 / ZRE 02

Nepovratni ventil

Karakteristike

Izvedba	Ventil za međuploču
Radni tlak	maks. 315 bara
Priključak	ISO/Cetop 05 NV10



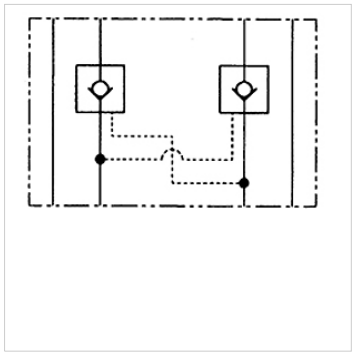

Napomena

Ovi ventili moraju biti namješteni ovisno o slučaju primjene.

Opis

Ventil za međuplaču za dogradnju na ulančenje po visini s ventilima ISO/Cetop 05 NV10

Napomene uz narudžbu

Druge osnovne ploče na zahtjev

Artikl

Naziv	djeluje u kanalu	Volumenska struja max. (L/min)	Izvedba	Visina ploče (mm)	Težina (kg)
HK ZRV P02	P	100,0	izravno upravljanje	36	2,8
HK ZRE AB02 E1	A + B	120,0	Omjer upravljanja s mogućnošću deblokiranja 1: 6	50	2,8
HK ZRE A02 E1	A	120,0	Omjer upravljanja s mogućnošću deblokiranja 1: 6	50	2,8
HK ZRE B02 E1	B	120,0	Omjer upravljanja s mogućnošću deblokiranja 1: 6	50	2,8

Usprkos pažljivoj provjeri ne mogu se isključiti pogreške i zbog toga ne preuzimamo odgovornost za sadržane podatke.